REPUBLIKA E KOSOVËS
ORGANI SHQYRTUES I PROKURIMIT
TELO ZA RAZMATRANJE NABAVKI
940/20
Data 08.12.20
PRISHTINE - PRIŠTINA

PSH.nr.940/20

PANELI SHQYRTUES, i emëruar nga Kryetari i OSHP-së, në bazë të nenit 105 dhe nenit 106 të Ligjit për Prokurim Publik të Kosovës nr. 04/L-042, i plotësuar dhe ndryshuar me Ligjin 04/L-237, Ligjin 05/L-068 dhe Ligjin 05/L-092, në përbërje : z. Blerim Dina - Kryetar, panelist individual duke vendosur sipas ankesës së parashtruar nga operatori ekonomik "Ora Engineering"Shpk - Prishtinë, kundër njoftimit për dhënie të kontratës, ku është rekomanduar për kontratë operatori ekonomik "Profitech"Shpk-Prishtinë, lidhur me aktivitetin e prokurimit me titull: "Furnizimi me pjesë rezervë për MRRK për Turbinë" me nr.prokurimi KEK-20-4297-1-2-1,iniciuar nga Autoriteti Kontraktues (AK) –"KEK" Sh.a, më datën: 08.12.2020, mori këtë:

V E N D I M

I. **APROVOHET**, pjesërisht si e bazuar ankesa e operatorit ekonomik "Ora Engineering"Shpk – Prishtinë, lidhur me aktivitetin e prokurimit me titull: "Furnizimi me pjesë rezervë për MRRK për Turbinë" me nr. prokurimi KEK-20-4297-1-2-1, iniciuar nga Autoriteti Kontraktues "KEK" Sh.a.

II. **ANULOHET**, njoftimit për dhënie të kontratës lidhur aktivitetin e prokurimit me titull: "Furnizimi me pjesë rezervë për MRRK për Turbinë" me nr. prokurimi KEK-20-4297-1-2-1,iniciuar nga Autoriteti Kontraktues (AK) –"KEK" Sh.a. dhe lënda kthehet në **Rivlerësim.**

III. Autoriteti Kontraktues në afat prej 10 ditësh duhet ta informoj me shkrim Panelin Shqyrtues për të gjitha veprimet e ndërmarra lidhur me këtë aktivitet të prokurimit.

IV. Mos respektimi i këtij vendimi, detyron Panelin shqyrtues që konform dispozitave ligjore të nenit 131 të Ligjit për Prokurim Publik të Kosovës nr. 04/L-042, i plotësuar dhe ndryshuar me Ligjin 04/L-237, Ligjin 05/L-068 dhe Ligjin 05/L-092, të ndërmarr masa ndaj Autoritetit Kontraktues.

V. Me qenë se ankesa e operatorit ekonomik: "Ora Engineering"Shpk – Prishtinë, aprovohet pjesërisht si e bazuar, i bëhet kthimi i tarifës së ankesës në shumën e deponuar me rastin e parashtrimit të ankesës.

VI. Obligohet operatori ekonomik ankues që konform nenit 31 pika 6 të rregullores së punës së OSHP-së, në afat prej gjashtëdhjetë (60) ditësh të bëjë kërkesë për kthim të sigurimit të ankesës, në të kundërtën ju bëhet konfiskimi i depozitës dhe këto mjete kalojnë në Buxhetin e Republikës së Kosovës.

ARSYETIM

Operatori ekonomik "Ora Engineering"Shpk – Prishtinë, si palë e pa kënaqur ka deponuar ankesë në OSHP, me dt: 13.11.2020 me nr. 940/20, kundër njoftimit për dhënie të kontratës lidhur me aktivitetin e prokurimit me titull: "Furnizimi me pjesë rezervë për MRRK për Turbinë" me nr.prokurimi KEK-20-4297-1-2-1,iniciuar nga Autoriteti Kontraktues (AK) –"KEK" Sh.a, duke pretenduar se:

- Autoriteti kontraktues ka vepruar në kundërshtim me nenin 28, 59, 65, 72 dhe 99 të Ligjit për Prokurimin Publik të Republikës së Kosovës .

Organi Shqyrtues i Prokurimit, konform nenit 113 dhe 114 të LPP-së me datë: 18.11.2020, ka autorizuar ekspertin profesional të prokurimit për të shqyrtuar vlefshmërinë e të gjitha pretendimeve të palës ankimore.

Eksperti profesional i prokurimit në raportin e dt: 30.11.2020, lidhur me pretendimin ankimore të OE-ankues sqaron si në vijim:

Përgjigje në Pretendimin 1.

Lidhur me pretendimin e OE ankues "Ora Engineering" Shpk, se AK gjate fazës së vlerësimit, ekzaminimit dhe krahasimit të tenderëve e ka eliminuar ofertën e tyre me arsyetimin se nuk ka ofruar autorizim për pozicionin nr.3 nga prodhuesi MEGGITT SENSOREX për transmiterin e pozitës të tipit SENSOREX SX312,që sipas OE ankues Autorizimi i ofruar përfshin edhe pozicionin nr.3,eksperti shqyrtues ka këtë mendim.

Në dosjen e tenderit është kërkuar që OE duhet të ofroj autenticitetin e produkteve dhe cilësisë reprezentuese,e dëshmuar me autorizim nga prodhuesi, për shitjen e produkteve qe ofroni.

OE ankues "Ora Engineering"Shpk në oferten e tyre ka dorëzuar edhe autorizimin nga prodhuesi MEGGiTT për pozicionet/produktet 1,2 dhe 3 të kërkuar sipas dosjes se tenderit.

Gjithashtu OE ankues ka dorëzuar edhe katalogun për produktin/pozicionin nr.3 të prodhuesit MEGGITT dhe specifikat e produktit në katalog SENSOREX SX312 janë të njejta me specifikat e produktit të kërkuar në Ankesin 1 të specifikimeve teknike në dosjen e tenderit.

Eksperti shqyrtues sqaron se pretendimi i AK-së, se prodhuesi MEGGITT nuk prodhon transmitera të pozitës Sensorex është i paqëndrueshëm sepse në Web faqe të kësaj kompanie ekziston ky lloj produkti,andaj pretendimi i OE ankues është i bazuar.

Përgjigje në Pretendimin 2.

Lidhur me pretendimin e OE ankues se AK ka eleminuar ofertën e tyre me arsyetimin se për pozicionin nr.4 tek ISO Standardi i firmës IMI CCI për produktin e ofruar në këtë pozicion nuk potencohet se firma në fjalë është prodhues i senzorave të pozitës (transmiterave të pozitës) por vetëm potencohet se është prodhues i valvave servis,valvave të kontrollit dhe valvave siguruese,që sipas OE ankues çertifikata ISO 9001:2015 për produktin e ofruar për pozicionin 4 e prodhuesit IMI CCI (ish Sulzer) është konform kërkesës së dosjes së tenderit,eksperti shqyrtues sqaron se përshkrimi në çertifikatën e prodhuesit IMI CCI nuk përputhet me përshkrimin e pozicionit nr.4 të kërkuar në dosje të tenderit. OE ankues ka dorëzuar katalogun për pozicionin nr.4 të prodhuesit IMI CCI ku specifikat në katalog janë të njejta me specifikat të kërkuara në Ankesin 1 të specifikimeve teknike në dosjen e tenderit.AK konform nenit 72 të LPP-së ka mundur të kërkoj sqarime apo dëshmi shtesë nga OE lidhur me këtë pretendim. Pretendimi ankimor është pjesërisht i bazuar.

Përgjigje në Pretendimin 3.

Lidhur me pretendimin e OE ankues se OE i rekomanduar për kontratë "Profitech"Shpk për pozicionin nr 4. ka ofruar produkt të fallsifikuar i cili mban emrin identik RSG10+4K të prodhuesit orgjinal IMI CCI (produkt i ofruar nga OE ankues me këtë prodhues) dhe sipas OE ankues,OE i rekomanduar për kontratë duhej të shpallej i papërgjegjshëm,eksperti shqyrtues ka këtë mendim.

Në Ankesin 1.të specifikacionit teknik të dosjes së tenderit për pozicionin nr.4 është kërkuar produkti me përshkrim "Transmiter komplet pozite R-SG10+4K; feedback: 4-20 mA për valvat kontrolluese. Transmiteri duhet të kete edhe mikro-switchat për sinjalizimin e pozitave fundore (OPEN/CLOSE) ose ekuivalent".

OE i rekomanduar për kontratë për këtë produkt ka ofruar një katalog nga prodhuesi Indian Iyappan Engineering Industries Private Limited.Specifikat e produktit të ofruar janë identike me specifikat e kërkuara në Ankesin 1 të specifikimeve teknike.Pretendimi i OE ankues se produkti i ofruar është i

falsifikuar për ekspertin shqyrtues ky pretendim nuk qëndron sepse OE ankues nuk ka ofruar ndonjë dëshmi për këtë pretendim.Katalogu i ofruar nga OE i rekomanduar për kontratë për pozicionin nr.4 është i njejtë me specifikat e kërkuara dhe nuk është në përgjegjsi të ekspertit shqyrtues të verifikoj nëse vizatimi teknik (katalogu) i produktit të OE të rekomanduar për kontratë është i fallsifikuar dhe është marre nga brendi i produktit të OE ankues. Pretendimi ankimor është i pabazuar

Eksperti shqyrtues konstaton se oferta e OE të rekomanduar për kontratë "Profitech"Shpk është e përgjegjshme dhe është dukshëm më e lire sesa oferta e OE ankues, andaj rekomandoj që AK të vazhdoj me lidhjen e kontratës.

Mendimi i ekspertit shqyrtues: Duke u bazuar në sqarimet e lartpërmendura, eksperti shqyrtues i propozon panelit shqyrtues që ankesa e OE ankues të aprovohet si e pjesërisht e bazuar, dhe rekomandon autoritetin kontraktues që të vazhdoj me lidhjen e kontratës.

Autoriteti Kontraktues, me datë: 01.12.2020, me anë të parashtresës, ka njoftuar OSHP-në, se PAJTOHET me mendimin e ekspertit shqyrtues.

Operatori Ekonomik, me datë: 04.12.2020, me anë të parashtresës, ka njoftuar OSHP-në, se **Nuk Pajtohet** me mendimin e ekspertit shqyrtues. Kërkoj nga paneli ta aprovoj ankesën tone.
Te bashangjtur gjeni **Mospajtimin** tone me Raportin e Ekspertizës se Ekspertit shqyrtues me Nr. 940/20 te datës 30.11.2020 për aktivitetin e prokurimit "Furnizim me pjese rezer për MRrk per Turbine" me Nr. te prokurimit KEK-20-4297-1-2-1 dhe kërkojmë nga Paneli shqyrtues te refuzoj ketë raport dhe mbi bazën e pretendimeve tona ne ankese dhe letrën tone mospajtuese me ekspertin te aprovohet si e bazuar ankesa dhe aktiviteti i prokurimit te kthehet ne rivlerësim.

Pajtohcmi me pergjigjen ne lidhje me pretendimin e pare dhe te dyte ankimor te shqyrtuar dhe ekzaminuar nga eksperti shqyrtues.
Nuk pajtohemi me pergjigjen me pergjigjen lidhur me pretendimin e trete ankimor te shqyrtuar dhe ekzaminuar nga Eksperti shqyrtues. Per me shume referojuni arsyetimit te meposhtem, ku shihet shume qarte se produkti me te dhena teknike te ofruara nga OE PROFITECH nuk i ploteson specifikimet teknike te detyrueshme nga ANEKS-1.
Siq mund te shihni ne vizatimin e bashkangjitur ku krahasohen produkti i ofruar me produktin e kerkuar, verehen se dimenzionet e kyqjes se komplet njesise se Feedbacktransmitterit nuk jane te njejta me produktin e kerkuar ne dosjen e tenderit. Pinat

perforcues te Feedback transmitterit te ofruar siq mund te shihet ne vizatimin e ofruar nga Profitech jane me te shkurter se sa te produktit origjinal. Te bashkangjitur krahasimin e vizatimeve ne mes te vizatimeve te ofruara dhe atyre te kerkuara te Specifikimet teknike te detyrueshme ANEXI . Vrejtje: Shifni dallimet teknike te rrumbullakuara me ngjyre te kuqe.

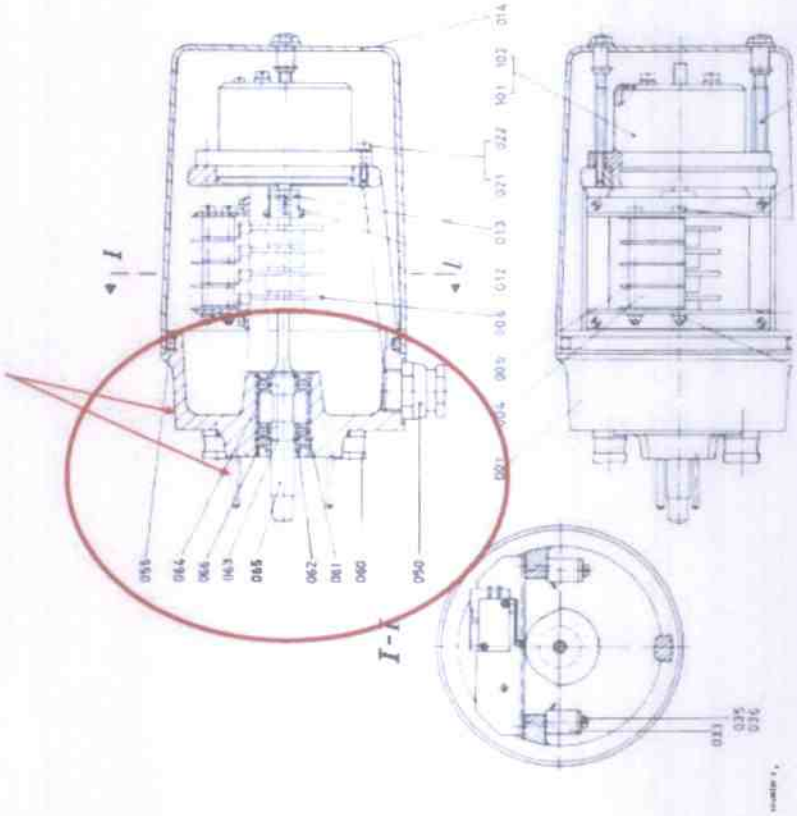

Produkti indian: Pinat perforcues te Feedback transmitterit te ofruar siq mund te shihet ne vizatimin e ofruar nga Profitech jane me te shkurter se sa te produktit origjinal te lartecekur (edhe ne kerkese sipas ANEX 1 si dhe nga oferta aktuale e IMI CCI (ORA Eng).

COPIED PRODUCT WITH INCORRECT INSTALLING DIMENSIONS

Ju njoftojme se Prodhuesi IMI CCI deklaron se Produktet e kompasnise indiane nuk mund te inkorporohen ne Tubin e valvave rregulluese te TCB. Ne rast se ju megjithate vendosi ne favor te produktit te fallsifikuar ne jemi te obliguar te njoftojme Doganant e Kosoves dhe Inspektoratin e Tregut per bllokimin e produkteve te fallsifikuara dhe si rrjedhoje Kontrata nuk do te mund te implementohet.

Te bashkangjitur mund te gjeni Letren sqaruese te Prodhuesit origjinal te RSG10+4K IMI CCI (Sulzer) produktit per Poz.4.

KOMENT: Siq shihet ne permbajtjen e deklarates se prodhuesit: Produkti i ofruar nga Prodhuesi Indian eshte nje kopje e vjeter e IMI CCI (ish-SULZER) dhe Paisja te cilen e ka instaluar prodhuesi origjinal IMI CCI (ish SULZER) ne TCB KEK (Feedbacktransmiteri dhe Komplet Stacioni Hidraulik) ndryshon me paisjet aktuale te verzionit te ri dhe si i tille nuk mund te inkorporohet ne sistemin aktual te instaluar nga IMI CCI ne TCB.

Duke iu referuar specifkimeve teknike te detyrueshme ne ANEK.S 1 dhe vizatimit teknik te prodhuesit indian shihet mjaft qarte se nuk i ploteson specifiket teknike, kjo mbeshtetet edhe nga Deklarata e prodhuesit. Duhet te ju perkujtojme qe Paisja aktuale HV350 perfshire pjesën e cila do te ndrrohet eshte paisje speciale (OEM) nga i njejti Prodhues (IMI CCI, ish-SULZER) dhe se komplet pjesa hidraulike dhe e valvave (perfshire edhe Transmiterin) jane te dimenzionuara dhe instaluara nga ky Prodhues.

Tejkalim te autorizimeve te ekspertit shqyrtues

Ne raportin e ekspertizes Eksperti shqyrtues eshte leshuar ne krahasimin e cmimeve ne mes te OE ankues dhe atij te rekomanduar per kontrate duke cekur se ka nje dallim te dukshem ne mes te cmimeve. Eksperti shqyrtues nuk ka vepruar ne pajtim me Nenin 113 dhe 114 te LPP-se sepse keto dy dispozita ligjore nuk lejojne qe Ekspcrtat shqyrtues te leshohen ne krahasimin e cmimeve te Operatoreve ekonomik andaj eksperti ne fjale ka bere tejkalim te autorizimeve te neneve te lartcekura. Poashtu ne ankesen e paraqitur nuk kemi prezentuar asnje pretendim ankimor lidhur me cmimin e OE te rekomanduar me kontrate.

KERKOJME nga Paneli Shqyrtues

TE REFUZOHET Raporti i ekspertizes se Ekspertit shqyrtues si i pabazuar per faktin se nuk i ka shqyrtuar deshmite e deponuara ne ankese.

TE APROVOHET Ankesa si e bazuar dhe Aktiviteti i Prokurimit te kthehet ne Rivleresim pasiqe kemi plotesuar kriterin e kualifikimit/Perzgjedhjes dhe kriterin e dhenjes se Kontartes

Me nderime,

SH.P.K. ORA ENGINEERING PRISHTINË

ING.SHPK

"Tenderi I pergjegjshem me qmim me te lire"

Te bashkangjitura I gjeni deshmit e lartcekura:

Datë : 27.10.2020

OCCLARIFICATION DUMENT

To: Kosovo Energy Corporation J.S.C.

Office in PP-B, enter no. 14

Obiliq, Kosovo

www.kek-energy.com

Procurement No.: KEK-20-4297-1-2-1

Internal No. KEKC-20-270-121

Title: "Supply with spare parts for Measure, Control and Instrumentation for Turbine (Furnizimi pjes rezerv per MRrK per Turbine) "

VVhereas "CCI Czech Republic s.r.o." who are established and reputable manufacturers of valves, having factory at Czech Republic.

Based on the information we received from our partner in Kosovo (ORA Engineering) regarding the issue of other companies submitting offers for our OEM products from a manufacturer in India (IYAPPAN ENGINEERING / *Solulioni* INDUSTRIES PRIVATE LIMITED), we declare:VVith full competence of OEM manufacturer (RSG10 + 4k is our original brand) and also original supplier for these feedback transmitters and hydraulic power units HV350 for spray control valves in Kosovo B power plant, we strongly recommend to not buying these parts from Indian manufacturer because they have copied our original products and these copied products do not offer **installation compatibility** and **safety** for normal operation of control valves in powerplant Kosovo B. Our offered version of position transmitter is latest type SG16LED. Replicator IYAPPAN ENGINEERING is coping older version (SG10/15/16) which IMI CCI obsoleted many years ago. VVe remain at your disposal for every clarification request.

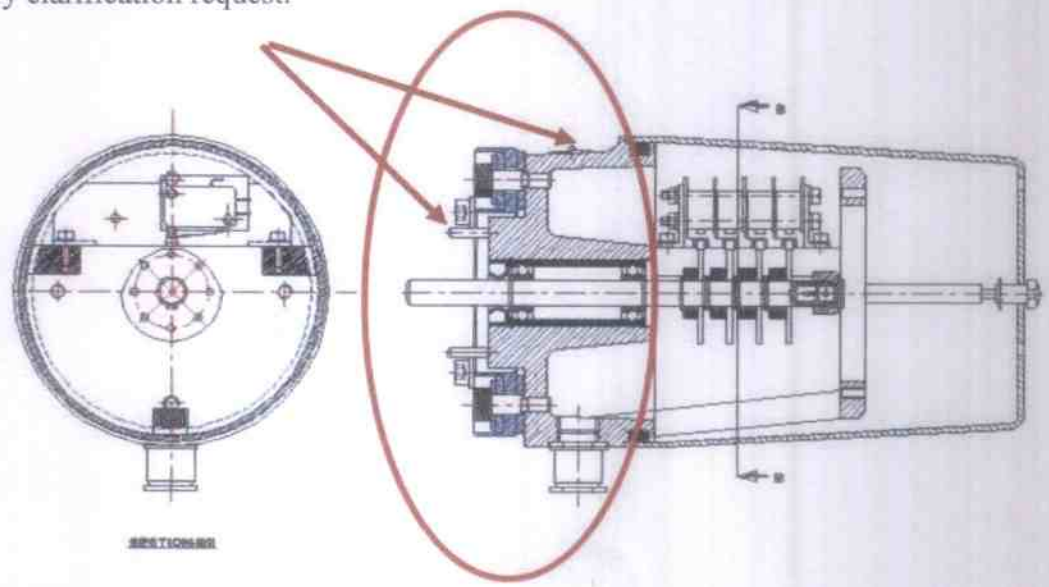

Seanca dëgjimore është mbajtur me datën: 08.12.2020, pa praninë e palëve konform nenit 24.1 të Rregullores së OSHP-së, e ku janë shqyrtuar shkresat e lëndës duke e bërë kontrollimin dhe analizimin e dokumentacionit për procedurën e prokurimit i cili përbëhet nga: autorizimi i inicimit të aktivitetit të prokurimit, njoftimi për kontratë, procesverbali mbi hapjen e ofertave, vendimi mbi themelimin e komisionit të vlerësimit të ofertave, raporti i vlerësimit të ofertave, njoftimi për dhënie të kontratës, ankesa e operatorit ekonomik, raporti i ekspertit profesional të prokurimit dhe të gjithë parashtresat e palëve në procedurë.

Lidhur me pretendimin e OE ankues "Ora Engineering" Shpk, se AK gjatw fazës së vlerësimit, ekzaminimit dhe krahasimit të tenderëve e ka eliminuar ofertën e tyre me arsyetimin se nuk ka ofruar autorizim për pozicionin nr.3 nga prodhuesi MEGGITT SENSOREX për transmiterin e pozitës të tipit SENSOREX SX312, që sipas OE ankues Autorizimi i ofruar përfshin edhe pozicionin nr.3.
Paneli Shqyrtues konform ekspertit profesional tw prokurimit sqaron se në dosjen e tenderit është kërkuar që OE duhet të ofroj autenticitetin e produkteve dhe cilësisë reprezentuese, e dëshmuar me autorizim nga prodhuesi, për shitjen e produkteve qe ofroni. OE ankues "Ora Engineering" Shpk në ofertën e tyre ka dorëzuar edhe autorizimin nga prodhuesi MEGGiTT për pozicionet/produktet 1,2 dhe 3 të kërkuar sipas dosjes se tenderit. Gjithashtu, OE ankues ka dorëzuar edhe katalogun për produktin/pozicionin nr.3 të prodhuesit MEGGITT dhe specifikat e produktit në katalog SENSOREX SX312 janë të njëjta me specifikat e produktit të kërkuar në Ankesin 1 të specifikimeve teknike në dosjen e tenderit. Paneli Shqyrtues konform ekspertit shqyrtues sqaron se pretendimi i AK-së se prodhuesi MEGGITT nuk prodhon transmitera të pozitës Sensorex është i paqëndrueshëm sepse në Web faqe të kësaj kompanie ekziston ky lloj produkti. Andaj pretendimi i OE ankues është i bazuar.

Lidhur me pretendimin e OE ankues se AK ka eliminuar ofertën e tyre me arsyetimin se për pozicionin nr.4 tek ISO Standardi i firmës IMI CCI për produktin e ofruar në këtë pozicion nuk potencohet se firma në fjalë është prodhues i senzorave të pozitës (transmiterave të pozitës) por vetëm potencohet se është prodhues i valvave servis,valvave të kontrollit dhe valvave siguruese, që sipas OE ankues certifikata ISO 9001:2015 për produktin e ofruar për pozicionin 4 e prodhuesit IMI CCI (ish Sulzer) është konform kërkesës së dosjes së tenderit.
Paneli Shqyrtues konsideron se autoriteti kontraktues duhet të kërkoj sqarime shtesë konform nenit 59.2 dhe 72 lidhur me certifikatën e prodhuesit IMI CCI që ka të bëjë me pozicionin me përshkrimin e pozicionit nr.4 të kërkuar në dosje të tenderit.

Lidhur me pretendimin e OE ankues se OE i rekomanduar për kontratë "Profitech"Shpk për pozicionin

nr 4. ka ofruar produkt të falsifikuar i cili mban emrin identik RSG10+4K të prodhuesit orgjinal IMI CCI (produkt i ofruar nga OE ankues me këtë prodhues) dhe sipas OE ankues, OE i rekomanduar për kontratë duhej të shpallej i pa përgjegjshëm

Paneli Shqyrtues sqaron se në Ankesin 1 të specifikacionit teknik të dosjes së tenderit për pozicionin nr.4 është kërkuar produkti me përshkrim "Transmiter komplet pozite R-SG10+4K; feedback: 4-20 mA për valvat kontrolluese. Transmiteri duhet të kete edhe mikro-switchat për sinjalizimin e pozitave fundore (OPEN/CLOSE) ose ekuivalent". OE i rekomanduar për kontratë për këtë produkt ka ofruar një katalog nga prodhuesi Indian Iyappan Engineering Industries Private Limited. Specifikat e produktit të ofruar janë identike me specifikat e kërkuara në Ankesin 1 të specifikimeve teknike. Kurse në lidhje me pretendimin e OE ankues se produkti i ofruar është i falsifikuar, Paneli Shqyrtues sqaron se AK duhet të merr në konsideratë vizatimet të cilat i ka dorëzuar OE ankues dhe të kërkoj sqarime shtesë konform nenit 59.2 dhe 72 të LPP-së nga OE i rekomanduar.

Paneli Shqyrtues pas shqyrtimit të shkresave të lëndës dhe pretendimeve ankimore, vjen në përfundim se AK nuk ka bërë ekzaminimin dhe krahasimin e tenderëve në harmoni me nenin 59 të LPP-së. Andaj, obligohet AK që të kërkoj sqarime shtesë në bazë të nenit 59.2 dhe 72 të LPP-së dhe të bëjë vlerësimin e ofertave në bazë të kërkesave të dosjes së tenderit.

Paneli shqyrtues konform nenit 117 të LPP-së, si dhe duke u bazuar në provat e prezantuara si më lart vendosi si në dispozitiv të këtij vendimi.

KËSHILLË JURIDIKE:

Kundër këtij vendimi nuk është e lejuar ankesa, por pala e pakënaqur me kërkesëpadi mund t'i drejtohet Gjykatës themelore-Departamentit për çështje Administrative në afat prej 30 ditësh nga data e pranimit të këtij vendimi.

Kryesuesi i Paneli Shqyrtues

Blerim DINA

Vendimi t'i dorëzohet:

1x1 AK "KEK"sh.a;

1x1 OE ORA ENGINEERING"SHPK –Prishtinë;

1x1 Arkivës së OSHP-së;

1x1 Për publikim në ueb- faqe të OSHP-së.