ORGANI SHQYRTUES I PROKURIMIT

Sipas Nenit 109 të Ligjit nr. 04/L-042 për Prokurimin Publik të Republikës se Kosovës, i ndryshuar dhe plotësuar me ligjin Nr. 04/L-237, ligjin Nr. 05/L-068 dhe ligjin Nr. 05/L-092

Një ankesë kundër: **KORPORATA ENERGJETIKE E KOSOVËS sh.a.**

Për Aktivitetin e Prokurimit Nr. i AP:

Nr i Prokurimit :**KEK - 23 - 1746 - 121**

Nri brendshem **: KEKO- 23 - 070 - 121**

Sa i përket tenderit për**Furnizim me valva te avullit me kontrafllanxha per fryeresat e blozes ne kazanin e bl.A3, A4, A5**

ANKESË

1. **Identifikimi i ankuesit***

UNIVERS – M SH.P.K.

Shëno emrin e plotë të kompanisë suaj

Rruga Eqrem Qabejpn

Adresa

Milloshevë – Obiliq *15050*

VendiKodi postar

044 276 071

(Numri Telefonit)Numri i Faks-it

TEFIK HARGAJA

(Emri i plotë i përfaqësuesit të kompanisë suaj)

e-mail: univers.m.pr@gmail.com

Adresa elektronike

Dt.11.01.2024

Data e parashtrimit të ankesësNënshkrimi dhe vula

SHOQËRI ME PËRGJEGJËSI TË KUFIZUAR UNIVERS-M * MILLOSHEVË *

**Ankues do të thotë një palë e interesuar për parashtrim të ankesës.*

2. Identifikimi i avokatit

Parashtruesi i ankesës mund ta parashtroj ankesën vetëm ose përmes avokatit të tij. Nëse ankesa parashtrohet përmes avokatit, atëherë duhet bashkangjitur autorizimin e përfaqësimit me PROKURË.

Shëno të dhënat si në vijim:

_____

(Emri i avokatit)

_____

(Adresa e plotë)

_____ _____

(Numri i Telefonit)(Numri i faks-it)

_____

(Adresa elektronike)

_____ _____

(Data e parashtrimit të ankesës)(Nënshkrimi dhe vula)

3. Të dhënat mbi aktivitetin e prokurimit

[Shëno një përshkrim te shkurtër lidhur me datën dhe vendin në të cilën është publikuar " Njoftimi për Kontratë" apo "Njoftimi për konkurs te projektimit" dhe, nëse aplikohet "Njoftimi për dhënie të Kontratës", "Njoftimi për Rezultatet e Konkursit të Projektimit" apo "Njoftimi për anulim te aktivitetit te prokurimit", nëse aplikohet, afatin e fundit për dorëzimin e tenderit, datën dhe orën e fillimit të procesit për Hapjen e Tenderëve, si dhe kriteri për dhënie të kontratës]:

07.03.2023 AK ka bere shpalljen e Njoftimit te Kontrates
29.03.2023 Afati per dorezimin e tenderit.
29.03.2023 Procesverbali i hapjes
13.04.2023 Leter standarde per tenderuesin e eliminuar
13.04.2023 Njoftimi mbi vendimin e AK e anulon aktivitetin e prokurimit
17.04.2023 Kërkesa për Rishqyrtim në AK
26.04.2023 Pergjigjja nga AK në Kërkesën për Rishqyrtim
04.08.2023 Njoftimi mbi vendimin e AK per dhenjen e kontrates
04.08.2023 Leter standarde per tenderuesin e eliminuar
09.08.2023 Kërkesa për Rishqyrtim në AK
14.08.2023 Pergjigjja nga AK në Kërkesën për Rishqyrtim
21.12.2023 Leter standarde per tenderuesin e eliminuar
21.12.2023 Njoftimi mbi vendimin e AK e anulon aktivitetin e prokurimit
26.12.2023 Kërkesa për Rishqyrtim në AK
04.01.2024 Pergjigjja nga AK në Kërkesën për Rishqyrtim

Kriteri: Tenderi i përgjegjshëm me **Çmimin më të ulët.**

4. Procesi i Hapjes së tenderëve, *nëse aplikohet*

A keni marrë pjesë në procesin e Hapjes së tenderëve? Nëse po, specifikoni shkurtimisht ecurinë e procesit të Hapjes së Tenderëve.

Po ☐ **Jo** ☒

Eshte organizuar hapja publike e ofertave ne sistemin e E-prokurimit
Hapja e ofertave nëmenyre elektronike është bërë me dt.29.03.2023 , nuk kemi marrë pjesë në hapjen e tenderit.

5. Njoftimi mbi Eliminimin e Tenderuesve, *nëse aplikohet*

A jeni njoftuar me shkrim lidhur me eliminimin tuaj nga pjesëmarrja e mëtutjeshme në aktivitetin e prokurimit ?

Po [X] **Jo** [ ]

6. Zgjidhja preliminare e mosmarrëveshjeve

A keni bërë kërkese për rishqyrtim pranë AK lidhur me arsyet e eliminimit tuaj?

Po [X] **Jo** [ ]

Nëse po, ofroni detaje mbi këtë fakt dhe bashkëngjit një kopje te vendimit te miratuar nga AK gjate kontekstit paraprak te zgjidhjes se mosmarrëveshjeve ne përputhje me nenin 108A te LPP-se.

Me datë 26.12.2023 përmes platformës së e – Prokurimit kemi dërguar Kërkesen për Rishqyrtim në AK(Autoriteti Kontraktues) – Korporata energjetike e Kosovëssh.a.
Me datë.04.01.2024 përmes platformës së e – Prokurimit kemi pranuar Pergjigjjen – Vendimin nga Autotoriteti Kontraktues që Kërkesen tonë për Rishqyrtim e konsideron si të pa bazuar.
Të pa kënaqur me këtë vendim të Autoritetit Kontraktues – KEK sh.a , dhe në afatin ligjor e dërgojmë Ankesën në OSHP.

7. Dispozitat e shkelura nga Autoriteti Kontraktues

Specifikoni dispozitën ose dispozitat e LPP-së që supozohet të jenë shkelur nga Autoriteti Kontraktues që nga momenti i publikimit të Njoftimit për Kontratë/Konkurs te Projektimit, dhe nëse aplikohet gjerë në përmbylljen e këtij aktiviteti të prokurimit me publikimin e Njoftimit për Dhënien e Kontratës apo Njoftimit për Rezultatet e Konkursit të Projektimit apo Njoftimit për Anulim.

Autoriteti Kontraktues – Korporata Energjetike e Kosoves, me rastin e publikimit te njoftimit per Vendimin e anulimit te kontrates publike per aktivitetin e prokurimit per***Furnizim me* valva të avullit me kontrafllanxha per fryeresat e blozes ne kazanin e bl.A3,A4,A5**,ka bere shkelje te dispozitave ligjore teLigjit nr. 04/L-042 për Prokurimin Publik të Republikës se Kosovës, i ndryshuar dhe plotësuar me ligjin Nr. 04/L-237, ligjin Nr. 05/L-068 dhe ligjin Nr. 05/L-092 (me tej: LPP), Rregullores nr.001/2022 për Prokurimin Publik (me tej: Rrpp), Udhëzuesit nr.001/2023 për Prokurimin Publik (me tej: Upp), te potencuara si vijon:

- *Eshte shkelur neni 1 i LPP-se,*
- *Eshte shkelur neni 7 i LPP-se,*
- *Eshte shkelur neni 10(5) i LPP-se,*
- *Eshte shkelur neni 28 i LPP-se,*
- *Eshte shkelur neni 56(1) i LPP-se*
- *Eshte shkelur neni 59(4) i LPP-se,*
- *Eshte shkelur neni 60.1(1.1) i LPP-se,*
- *Eshte shkelur neni 72 i LPP-se,*
- *Eshte shkelur neni 4.3 (a), (b), (c), (e), (f), (g) i Rrpp,*
- *Eshte shkelur neni 25.5 (c) i Rrpp,*
- *Eshte shkelur neni 40.6 (a), (b), (c) i Rrpp,*
- *Eshte shkelur neni 71.10 i Rrpp,*
- *Eshte shkelur neni 71.13 i Rrpp,*
- *Eshte shkelur neni 97.1(d), (k) i Rrpp,*
- *Eshte shkelur neni 10.1 lidhur me specifikimet teknike i Upp.*

*** Sipas Nenit 118të LPP, OSHP-ja do të kthejtarifën tuaj nëse ankesa aprovohet si e bazuar. OSHP-ja mund të kërkoj një gjobë shtesë deri në 5,000 Euro në rastet kur OSHP-ja konstaton që të gjitha apo cilado nga pretendimet e parashtruara në ankesë kane qenëte rrejshme ose mashtruese.*

8. Deklaratë detale mbi faktet dhe argumentet

Përshkruani rrethanat faktike që përbëjnë supozimin për shkeljen e dispozitave të LPP-së. Ofroni deklaratë të qartë dhe të detajuar për faktet dhe argumentet të cilat mbështesin secilën bazë të ankesës tuaj.

Fillimisht paraqesim faktet se kompania "**Univers – M" sh.p.k**. ka bërë Kërkesën për rishqyrtim në Autoritetin Kontraktues (AK) me datë17.04.2023 kundër arsyëve të eliminimit të kompanise'**Univers - M' shpk** dhe anulimit të këtij aktiviteti të prokurimit i cili është konstatuar se ka ndodhur në shkelje të LPP, Rrpp, Upp nga zyrtaret pergjegjes në AK. Ky fakt është konstatuar me ekspertizen nr.2023/0251 i dates 17.05.2023 te pergaditur nga dy ekspert, eksperti shqyrtues dhe eksperti teknik te autorizuar nga Organi Shqyrtues i Prokurimit (Oshp) ku eshte aprovuar ankesa e OE 'Univers - M'. Nga OSHP me pas eshte nxjerrur vendimi nr. 2023/0251 i dates 23.06.2023 me te cilin eshte aprovuar ankesa e OE 'Univers - M'shpk . Ne dispozitiv te vendimit i eshte kerkuar AK ne afat prej 10 ditesh te informoje OSHP per veprimet e ndermarra, ku kane kaluar 42 dite deri ne nxjerrjen e vendimit te AK te dates 04.08.2023, ku me vendim propozohet per dhenie te kontrates OE ND shpk i cili edhe pse nuk ka bere asnje ankese, kundershtim qe nenkupton se me pohimin ne heshtje eshte pajtuar se ka dorezuar oferten e papergjegjshme te konstatuar edhe nga OSHP me vendimin nr. 2023/603 dt.13.11.2023

Në letrën standarde të fundit të tenderuesit të eliminuar të datës 21.12.2023 nga AK shënon "citoj: Ne ofertën e juaj keni deklaruar se artikujt me te cilët ofertoni janë me origjine nga Sërbia, pasi që urdhëresa e dt. 14.06.2023 për ndalimin e transportimit të mallrave sërbe në territorin e Republikës së Kosovës është në fuqi, oferta e juaj është e papërgjegjshme, mbarim citati". Në vendimin e kërkesës për rishqyrtim të AK të datës 04.01.2024 është nxjerrur jashtë afatit ligjor në shkelje të ligjit respektivisht në shkelje të nenit 61.3 të Rregullores nr.001/2022 për prokurim publik. Për më tepër vendimi i AK-së për refuzim i datës 04.01.2024 është i kundërligjshëm dhe pa efekt juridik për arsye se autorizimi dhe e drejta për të trajtuar kërkesën për rishqyrtim në AK është detyrim dhe përgjegjësi e Zyrtarit Përgjegjës të Prokurimit fakt që për rastin në fjalë nuk ka ndodhur për arsye se në fund të faqes nr.1 të vendimit të AK-së në mënyrë shprehimore shkruan "...komisioni profesional vlerësues i Autoritetit Kontraktues në bazë të kërkesës për rishqyrtim të OE sqaron me sa vijon...kërkesën për rishqyrtim e vlerëson si të pabazuar (në fund të faqes nr.2 të vendimit) " ku me këtë janë tejkaluar kompetencat dhe autorizimet ligjore të komisioni profesional, sepse kjo është detyrim, përgjegjësi e Zyrtarit përgjegjës të prokurimit e autorizuar me ligj nga ligjvënësi, kërkesën për rishqyrtim nuk mund të trajtojë komisioni i vlerësimit, dhe për këtë vendimi i AK-së i kërkesës për rishqyrtim i datës 04.01.2024 është i pavlefshëm dhe nuk mund të prodhojë efekt juridik i nxjerrur në shkelje të ligjit. Në arsyetimin e AK se është respektuar neni 26.1 i dosjes së tenderit ku AK shkruan se OE nuk i lejohet të tërheq, zëvendësoj apo modifikojë ofertën dhe për këtë arsye nuk janë dërguar pyetje sqaruese, dhe nuk është pranuar produkti me dokumentacion teknik të prodhuesit Viron Dooel nga Maqedonia e Veriut si zëvendësim i produktit me origjinë nga Serbia. Kjo nuk është e saktë për arsye se në nenin 26.1 të dosjes së tenderit te pjesa A: procedurat e tenderimit, Seksioni I. informacione për tenderuesit shënon vetëm se nuk mund të bëhet tërheqja e tenderit për të cilin nuk tërhiqet OE, dhe askund nuk shënon se nuk mund të bëhet zëvendësimi apo modifikimi i tenderëve por kjo bëhet me shkrimin kreativ të zyrtarëve të AK-së pa u mbështetur në ligj dhe rregulla të prokurimit publik, pra arbitraritet nga zyrtarët AK-së pa bazë ligjore, duke u

munduar të gjejnë mjetin për të arsyetuar qëllimin që nga fillimi që mendojmë është për të shpërblyer me kontratë OE të caktuar sipas qëllimeve të zyrtarëve të AK-së në shkelje të ligjit. Thirrja e zyrtarëve të AK-së në nenin 26.1 të dosjes së tenderit është e paargumentuar dhe e paqëndrueshme sepse nuk është e ndaluar zëvendësimi apo modifikimi i ofertës sipas nenit 26.1 të dosjes së tenderit, por në aty shënon qartë në mënyrë shprehimore vetëm për tërheqjen e tenderit. Kjo vërtetohet edhe me faktin tjetër të dokumentit të datës 14.07.2023 për aktivitetin me nr.prokurimi KEK-23-6102-1-2-1, nr.brendshëm KEK-23-229-121, të kërkesës për sqarime të nënshkruar nga zyrtari përgjegjës në AK për ndalesën e mallrave me origjinë nga serbia, ku ngjarja është jashtë kontrollit të AK-së dhe OE ku është në dijeni AK që ka kërkuar sqarime se OE a do të mund të liferoj produktet sipas afateve të parapara të dosjes së tenderit, ku është vërë në vëmendje OE se pas nënshkrimit të kontratës nuk do të ketë ndonjë ndryshim të kushteve të kontratës apo shtyerje të afatit për liferim, ku për këtë sqarim nga AK është kthyer përgjigjje me datën 15.07.2023 nga OE "Univers-M" se produktet do të liferohen sipas dosjes së tenderit, e cila kthim përgjigje e OE në sqarimin e kërkuar nga AK me datë 14.07.2023 është marrë si e pranueshme, ndërsa tani për këtë aktivitet nuk kërkohen sqarime për të cilat OE e ka siguruar AK-në se produktet do të liferohen sipas specifikimeve teknike të kërkuara në aneksin 1 të dosjes së tenderit, duke ofruar produktet me ofertën teknike të prodhuesit që plotëson në tersi kriteret e dosjes së tenderit, pa asnjë ndryshim thelbësor material qoftë në çmimin e ofertës qoftë në cilësinë, kualitetin e produktit që plotëson specifikimet teknike të kërkuara me dosjen e tenderin, për një ngjarje që është jashtë kontrollit të AK-së dhe OE të cilët nuk ka mundur të dinë për një ndodhi të një ngjarje të ardhshme, e lejuar me nenin 71.11, 71.13 të rregullores nr.001/2022 për prokurimin publik, e lejuar me nenin 22(b), neni 30(2-5) të KPK-së së draft kontratës e cila është vetëm draft kontratë dhe duhet para nënshkrimit të kontratës të të modifikohet sipas kushteve të aktivitetit të prokurimit nga Autoriteti Kontraktues, ku është rasti në fjalë për një ngjarje të paparashikuar që është përtej kontrollit të palëve dhe nuk të dihet as parashihet as me kujdesin e shtuar, e cila ngjarje është e lejuar me ligj të ndodhë dhe nëse ndodhë mund të rregullohet nga AK duke mos ja shkelur të drejtat e siguruara me ligj për OE. Arsyetimi i AK-së në letrën standarde të tenderuesit të eliminuar dhe anulimin e këtij aktiviteti është jo i drejtë, i pa bazuar në ligj, në shkelje të ligjit, duke shkelur të drejtat e OE dhe detyrimet që ka AK ndaj OE.

Ky aktivitet i prokurimit është shpallur me datën 07.03.2023 , kurse ofertat jane dorezuar me dt.29.03.2023 para datës 14.06.2023, kur nuk ka pasur ndalesë per importin e mallit me origjinë nga Serbia, për ketë veprim nuk ka qenë në dijeni as nuk ka mundur të dijë OE që mund të nxirret një vendim i datës 14.06.2023 për rrethanat e paparashikuara, ku për më tepër as nga AK një kërkesë e tillë nuk është paraparë në dosjen e tenderit, dhe me ketë veprim AK ka vepruar në kundërshtim me nenin 59(4), nenin 56(1), nenin 72 të LPP-së i cili nëse ka pasur nevojë për sqarime ka mundur të kërkojë sqarime nga OE. Në vendimin e OSHP-së 2023/0603 specifikohet vetëm OE "UNIVERS-M" ka qenë ankues ndaj vendimeve të AK-së ku si pasojë kanë rrjedhur vendimet e OSHP-së dhe vetëm OE "UNIVERS-M" ka fituar statusin e palës së interesuar me interes materialo juridik sipas nenit 4.1.26 të LPP-së, ku nga fillimi ka kërkuar të drejtat e tij të garantuar me ligj, sepse ka qenë OE i vetmi që ka plotësuar dhe plotëson kriteret e përzgjedhjes, specifikimet teknike të kërkuara në aneksin 1, në dosjen e tenderit.
Autoriteti Kontraktues në bazë të rrethanave të paraqitura për rastin specifik ka mundur të kërkojë në bazë të nenit 72 të LPP-së sqarime për artikujt e ofertuar, dhe pas ofrimit të sqarimeve nga OE, AK është dashur të veprojë sipas dispozitave ligjore të LPP-së dhe vendimit të OSHP nr.2023/0603. Kjo është e lejuar edhe me dosjen e tenderit, në nenin 22, pika b, të KPK të draft kontratës ku zëvendësime i artikujeve, furnizimeve me

furnizime të pranueshme dhe të përshtatshme është e lejuar, marrë parasysh specifikat dhe rrethanat e rastit të paraqitur, dhe humbjes së kohës nga OE rreth 10 muaj për këtë aktivitet, shpenzimeve të shkaktuara për këtë aktivitet dhe dëmeve tjera që mund ti bëhen nga AK ndaj OE. Ju njoftojmë se artikujt e ofertuar mund të zëvendësohen me artikujt nga Maqedonia e Veriut, me prodhuesin Viron dooel me adresë biznesi nga Bitoli- Maqedonia e Veriut , i cili ka konfirmuar se ofron produktet në tërësi sipas specifikimeve teknike të kërkuara në aneksin 1 në dosjen e tenderit, ku janë përfshirë vizatimet, oferta teknike certifikat sipas standardeve ndërkombëtare të pranueshme, të cilat informata mund të verifikohen në çdo kohë nga AK sipas kërkesave të paraqitura nga AK. Në këtë kërkesë keni të bashkangjitur artikujt e ofruar me prodhues nga Maqedonia e Veriut të cilat plotësojnë në tërësi specifikimet teknike të kërkuara në aneksin 1 të dosjes së tenderit, janë ekuivalente me specifikimet teknike të kërkuara në aneksin 1 të dosjes së tenderit nga AK, dhe janë të lejuara në bazë të nenit 72 të LPP-së, e lejuar me nenin 71.11, 71.13 të rregullores nr.001/2022 për prokurimin publik, e lejuar me nenin 22(b), neni 30(2-5) të KPK-së së draft kontratës e cila është vetëm draft kontratëtë dosjes së tenderit, në bazaë të rrethanave të paraqitura për këtë rast specifik, të drejtën që ka ndjek OE rreth 10 muaj me kohën,shpenzimet e shkaktuara, dhe në fund plotësimin e kushteve, kritereve, specifikimeve teknike të kërkuara në ankesin 1 në dosjen e tenderit nga Autoriteti Kontraktues.

Paneli Shqyrtues në vendimin OSHP 2023/063 ka konstatuar dhe e vë në dijeni personat përgjegjës në AK, se kthimi i një aktivitetit të prokurimit me bazë kontestuese ligjore në ri-vlerësim, është në harmoni me nenin 1, të LPP, sipas të cilit,qëllimi i këtij Ligji është mes tjerash, cituar: "...të siguroj integritetin dhe përgjegjësinë ezyrtarëve publik, nëpunësve civil dhe personave të tjerë që kryejnë ose janë të përfshirë në njëaktivitet të prokurimit duke kërkuar që, vendimet e individëve të tillë dhe baza ligjore e faktike për vendimet e tilla, të mos ndikohen nga interesat personale, të karakterizohet me jodiskriminim dhe me një shkallë të lart të transparencës dhe, të jenë në përputhje me kërkesat procedurale dhe qenësore të këtij ligji", të cilën e kanë obligim të zbatojnë personat përgjegjës në AK.

Ne pajtim me argumentet ligjore dhe teknike te prezentuara nepermjet Kerkeses per Rishqyrtim, ju lutem, shih te bashkengjitur si pjese e perbashkete e kesaj Kerkese te gjitha faktet gjegjesisht provat e prezentuara qe deshmojne qarte shkeljet ligjore te Autoritetit Kontraktues.
Per cdo shoshitje/verifikim te argumenteve tona ligjore te prezentuara nepermjet fakteve te bashkengjitura, perfaqesuesit e Kompanise sone, jane te gatshem te ofrojne sqarime ligjore dhe teknike para Autoritetit Kontraktues ne fazen e shqyrtimit te ankesës në OSHP per te i mundesuar Autoritetit Kontraktues te konstatojene menyre te drejte, paaneshem, objektive dhe profesionalegjendjen faktike para marrjes se vendimit meritor.

PROPOZIM

Duke marre parasysh argumentet, faktet, provat e potencuara dhe arsyetimet e ofruara me arsyetim ligjor dhe pretendimet per dipozitat ligjore te specifikuara ne piken 7 te kesaj ankese, Kompania 'Univers - M', sh.p.k i propozon Panelit Shqyrtues në OSHP:

- **te aprovoje ankesën si te bazuar te OE "Univers – M" sh.p.k., dhe**
- **lenden e kontestuar te ktheje neRI-VLERESIM te ofertave duke propozuar per dhenie te kontrates oferten e pergjegjshme me çmimin me te ulet e cila ploteson kerkesat, kriteret e dosjes se tenderit sipas rregullave te prokurimit publik, duke respektuar edhe vendimin OSHP: 2023/0603 të datës 13.11.2023.**

9. Dëmet materiale

Përshkruaj mënyrën se si shkelja e supozuar i ka shkaktuar ose kërcënohet t'i shkaktojë dëme materiale parashtruesit të ankesës, ne rast se përfshini pretendime për kompensim.

Dëmet materiale janë të konsiderueshme në fushen financiare rreth pregaditjes se dosjes tenderuese , garancioni i ofertes , vazhdimin e garancionit te ofertes , fitime te munguara, mos mundesi te kompenzimeve te ketyre shpenzimeve pergaditore, kostos së përgaditjes së ankesave, stresit, shqetësimeve të shkatuar, kontratës se humbur sipas rregullave ligjore të aplikueshme në Republikën e Kosovës.

10. Lista e dokumenteve (dëshmive) të bashkangjitura

Nëse aplikohet, bashkëngjitni Ankesës dokumentet e renditura më poshtë:

01.Datë 07.03.2023 "Njoftimit për Kontratë"
02.Datë 29.03.2023 Procesverbali i hapjes se tenderit
03.Datë 21.12.2023 Leter standarde per tenderuesin e eliminuar
04.Datë 21.12.2023 Njoftimi mbi vendimin e AK e anulon aktivitetin e prokurimit
05. Kerkesen per qasje ne dokumente publike dt.26.12.2023
06.Procesverbali per qasje ne dokumentacion ne ZEP – KEK sha dt.26.12.2023
07. Raporti i Ri- vleresimit - komisionit ri- vleresues i dt.14.12.2023
08.Vendimi i OSHP-se nr. 2023/0251 dt.23.06.2023
09.Vendimi i OSHP-se nr. 2023/0603 dt.13.11.2023
10.Datë 26.12.2023 Kërkesa për Rishqyrtim në AK
11. Datë 30.12.2023 Njoftimi per shtyerjen e afatit per pergjigje ne kerkesen per rishqyrtim dt.26.12.2023
12.Datë 04.01.2023 Pergjigjja nga AK në Kërkesën për Rishqyrtim nr.44
13.Dëshminë e pagesës se tarifës se ankimit ne përputhje me neni118 te LPP,
14.Të gjitha korrespondencat me autoritetin kontraktues duke përfshirë e-mailat si dhe çdo informatë të shkruar që ka të bëjë me këtë aktivitet prokurimi, si dhe me secilin pretendim të paraqitur në ankesë.

Verejtje:Te gjitha pretendimet tona mbeshteten ne fakte bashkangjitur ankeses , materialin e të gjithe tenderueseve e gjeni ne proceduren e prokurimit per kete aktivitet te prokurimit në Autoritetin Kontraktues – Korporaten Energjetike te Kosoves sh.a.

Aneksi 1 SPECIFIKIMET TEKNIKE TË DETYRUESHME

Nr.	Emërtimi	Njësia	Sasia e kërkuar	Pjeset e ofruar nga OE	
				Produkti ofertuar	Prodhuesi
1	**Valvat e avullit me kontra flanxh për fryesat blozes në kazanin e bl. A3,A4,A5),me parametra të punës**: Mediumi ..... avull. – Presioni punues ..... p = 34 bar. – Presioni maximal ..... p = 40 bar. – Temperatura e avullit pas tejnxehësit konvektiv ..... t = 460 ºC.	**Copë**	**8**		

Përshkrimi
Furnizimi me valva të avullit me kontra flanxha për fryesat e blozes në kazanin e bl.(A3,A4,A5), vizatimi nr.K – A – 953 , me karakteristikat : *– Temperature e punës ……..... t =460 ºC.* *– Presioni punues ..... p = 34 bar.* *– Presioni i llogaritur ……..... p =40 bar.* *– Materiali i trupit të valvës …..... 15Mo3 ose (Ç.7100).* *– Mediumi .....avulli .* ***Flanxha e poshtme** :* *– Diametri i jashtëm i flanxhës ..... D_j = 205 mm.* *– Diametri i i rrethit ndarës të flanxhës ...K = 160 mm x 8 vrima (Ø 22)mm* *– Diametri i brendshëm i flanxhës ..... Db = 72 mm.* ***Flanxha e epërme** :* *– Diametri i jashtëm i flanxhës ..... D_j = 162 mm.* *– Diametri i i rrethit ndarës të flanxhës ...K = 125 mm x 4 vrima (Ø 18)mm* *– Diametri i brendshëm i flanxhës ..... Db = 48 mm.* *– Distanca nga flanxhae poshtme deri te mesi i flanxhes së epërme është ..... L= 282 mm.* ***Dëshmit e kërkuara dokumentare:*** *– Atestet e valvave , dokumentacioni teknik (vizatimi i punetorisë) për valvat komplet , janë të obligueshme që të dorëzohen me rastin e liferimit .*

OE ofertues me ofertë duhet të dorëzojnë :

- Një dekleratë mbi afatin e garancionit i cili duhet te jete më së paku: 12 muaj (nga data e pranimit teknik) - obligative

- Një dekleratë mbi afatin e liferimit me se shumti 60 dite nga data e nenshkrimit te kontrates obligative

- Një dekleratë të Vendit të Origjinës së Prodhimit të mallërave (ose nëse mallrat e ofruara mund te prodhohen nga me shume vende, te deklarohet në ofertë të gjitha ato vende) - obligative

Vërejtje: Çdo OE mund te ofertoj me prodhime ekuivalente.

Operatori ekonomik qe konkurron është i obliguar te dëshmoj me dokumentacion se produktet e ofertuar janë te barasvlershme dhe ekuivalente me kërkesat te vendosura ne specifikimin teknik ne dosje te tenderit.

Pjesë përbërëse e dosje është edhe viz. teknike i bashkangjitur.

Titulli: Furnizim me valva te avullit me kontra fllanxha për fryerësat e blozës ne kazanin e bl.A3,A4,A5 ; Numri i Prokurimit: KEKO-23-070-111(*KEK-23-1746-1-2-1*)

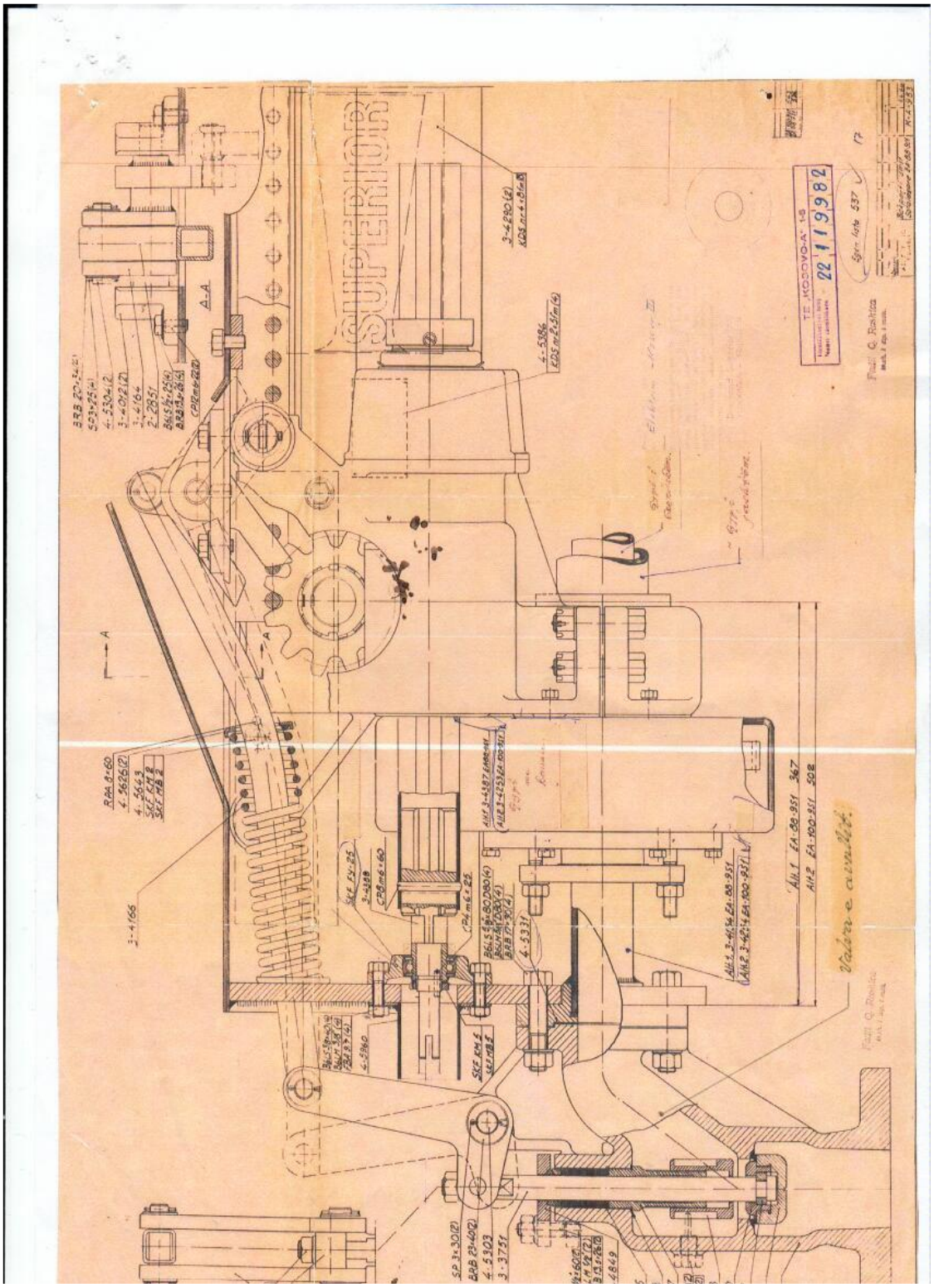

VIRON®
BITOLA MACEDONIA

ul.Novacki pat bb, 7000 Bitola; tel/fax. (047) 227 044, 234 886; E-mail vironbt@t.mk; www.viron.com.mk

UNIVERS - M SH.P.K.

MILOŠEVO 15050-OBILIĆ
Jed.mat.br.810199431
Br. biznisa:71290328
Fiskalni br: 601646790

qualityaustria
SYSTEM CERTIFIED
ISO 14001:2004 No.02647/0
ISO 9001:2008 No.07750/0

Ziro / ka: 500-0000000656-96
DDV MK : 4002992117378
CRM **EMBS:** 4441362
Stopanska Banka AD Bitola
IBAN: MK07500701000053211
SWIFT: STBBMK22

Date: 22.12. 2023

GENERALNO ZASTUPNIŠTVO

Firma **"UNIVERS - M" SH.P.K** ulica Eqrem Qabej Miloševo-Obilić , JMB 810199431 je generalni zastupnik proizvodjaća: **" VIRON" DOOEL** Bitola – Severna Makedonija za naš proizvodni program za mašinske delove za Republiku Kosovo.

Bitola . 22.12.2023

Друштво за производство, услуги и трговија Кире Бошевски ВИРОН ДОСЕЛ Битола увоз-извоз

Direktor:

---

dipl.maš.ing. Kire Boševski

VIRON®
BITOLA MACEDONIA

ul.Novacki pat bb, 7000 Bitola; tel/fax. (047) 227 044, 234 886; E-mail vironbt@t.mk; www.viron.com.mk

UNIVERS - M SH.P.K.

MILOŠEVO 15050-OBILIĆ
Jed.mat.br.810199431
Br. biznisa:71290328
Fiskalni br: 601646790

qualityaustria
SYSTEM CERTIFIED
ISO 14001:2004 No.02647/0
ISO 9001:2008 No.07750/0

Ziro / ka: 500-0000000656-96
DDV MK : 4002992117378
CRM **EMBS:** 4441362
Stopanska Banka AD Bitola
IBAN: MK07500701000053211
SWIFT: STBBMK22

Date: 22.12. 2023

- TENIČKA PONUDA PROIZVOĐAČA -

Vezano za tender Kek-a nabavka br.KEK-23-1746-121 unutrašnji br.KEKO-23-070-121 koji se odnosi na snabdevanje sa parnih ventila sa kontra flanšom za duvaća gara u kotlovima blokova A3,A4,A5 parni ventili biće proizvedeno po zahtevina tenderske dokumentacije i po Aneksu br.1 Obavezne tehnićke specifikacije.

Tehnićke karakteristike parnih ventila :

Donja flanša parnog ventila:
- Spoljni prećnik flanše Di=205mm
- prećnik otvora za vezu flanše K=160mm x 8 rupa(Ø22)mm
- Unutrašnji prećnik flanše Db=72mm

Gornja flanša parnog ventila:
- Spoljni prećnik flanše Di=162mm
- prećnik otvora za vezu flanše K=125mm x4 rupa (Ø18) mm
- Unutrašnji prećnik flanše Db=48mm
- Rastojanje od donje flanše do sредine gornje flanše L=282mm

Bitola . 22.12.2023

Друштво за производство, услуги и трговија Кире Бошевски ВИРОН ДООЕЛ Битола 1 увоз-извоз

Direktor:

dipl.maš.ing. Kire Boševski

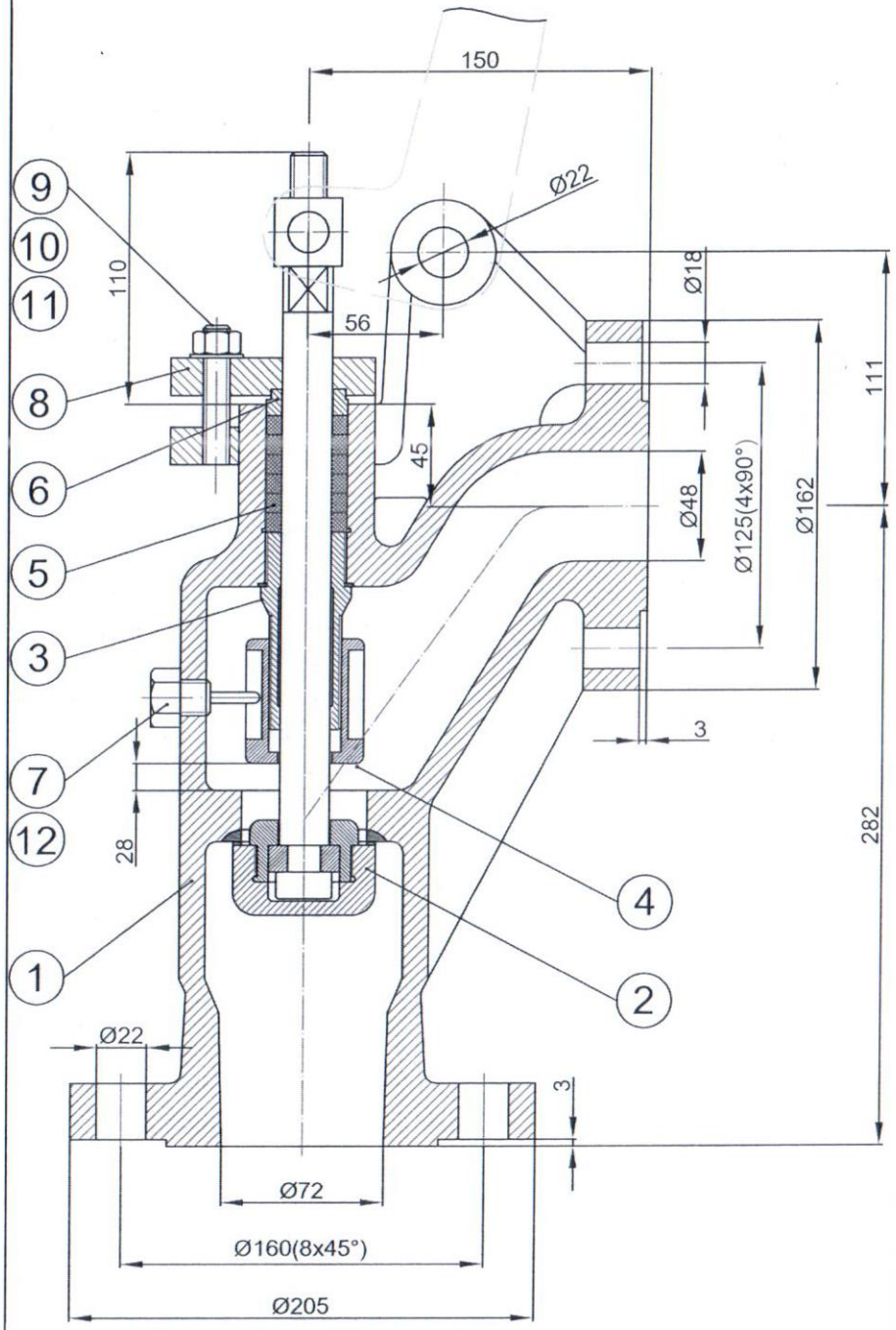

TEHNICKE KARAKTERISTIKE:

Temperatura para 460° C

Radni pritisak 34 bara

Maksimalni pritisak 40 bara

Radni fluid - para

POZ·	NAZIVDELA	BR.CRTEŽA	MATERIJAL	BR.KOM
12.	PODLOŠKA	gotovaroba	Cu	2
11.	PODLOŠKA	gotovaroba	Č.7100	2
10.	NAVRTKA	gotovaroba	Č.7100	2
9.	VIJAK	gotovaroba	Č.7100	2
8.	PRIRUBNICA	233200/8	Č.7100	1
7.	VIJAKZAPODEŠAVANJEHODA	233200/7	Č.7100	2
6.	PRSTEN	233200/6	Č.7100	1
5.	GRAFITNIPRSTEN	233200/5	grafit	6
4.	ČAURAZAPODEŠAVANJE	233200/4	Č.7100	1
3.	VOĐICA	233200/3	Č.7100	1
2.	KLIPVENTILA	233202	P.SKLOP	1
1.	TELOVENTILA	233200/1	Č.7100	1

Termičkaobrada:

Nazivdela:

PARNI VENTIL BR. CRTEZA 101/23

	Potpis	Datum
Crtao	A.Naidovski	12/2023
Konstruisao	A.Naidovski	12/2023
UskladiosaSRPS	A.Naidovski	12/2023
Odobrio	A.Najdovski	12/2023
Težina:	Razmera: 1:2	Stranica:1/1

VIRON
BITOLA MACEDONIA

SKLOP

Друштво за производство, услуги и трговија Кире Бошевски ВИРОН доел Битола 1 Увоз-извоз

Titulli: Furnizim me valva te avullit me kontra fllanxha për fryerësat e blozës ne kazanin e bl.A3,A4,A5 ; Numri i Prokurimit: KEKO-23-070-111(*KEK-23-1746-1-2-1*)

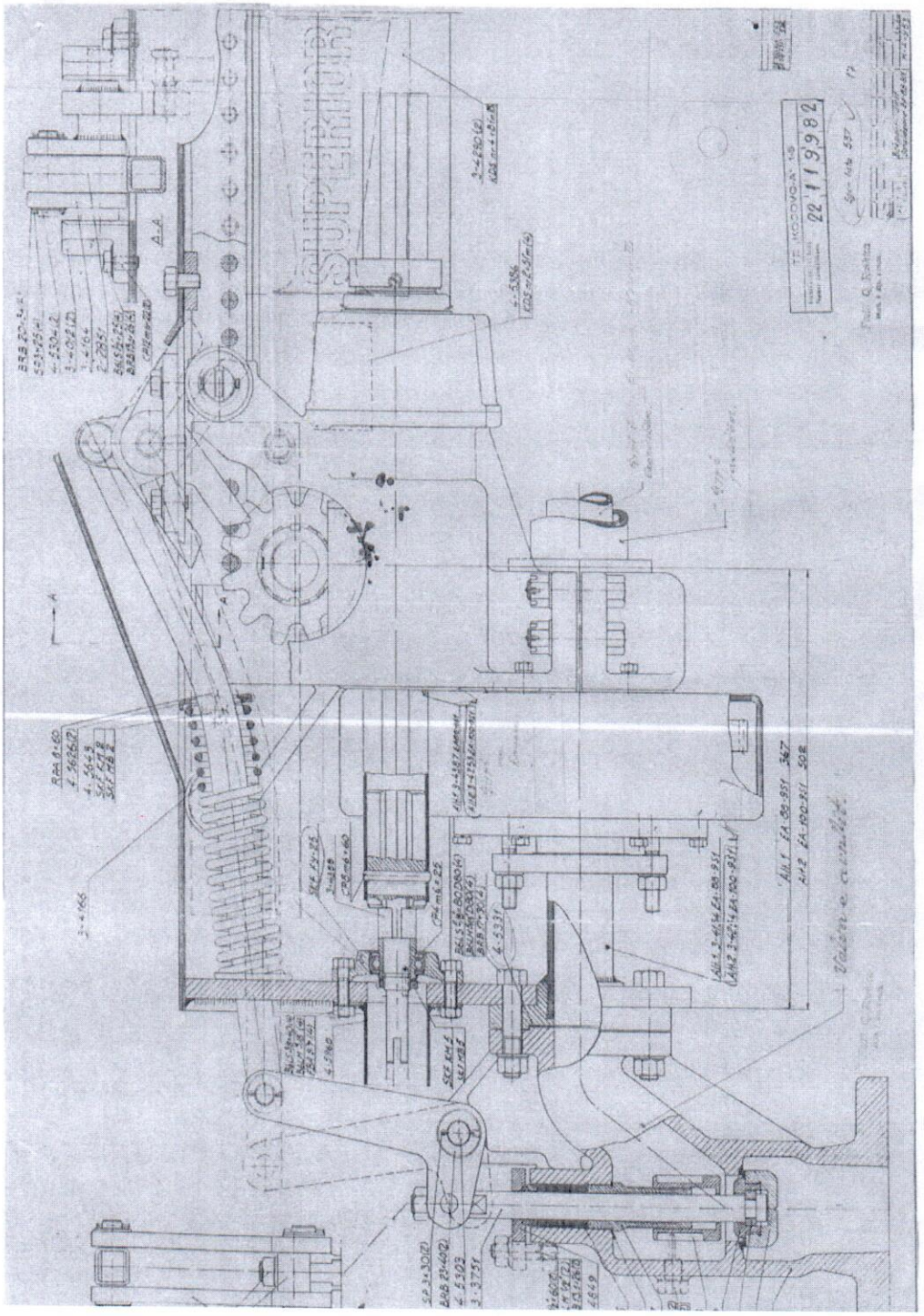

Друштво за производство, услуги и трговија Кире Бошевски
ВИРОН
доел
Битола

IQNET

Building trust together.

Certificate

Quality Austria
has issued an IQNET recognized certificate that the organization:

" VIRON " dooel

Makedonija, 7000 Bitola, ul. "Novacki pat" bb

for the following scope:

Manufacturing of rolls for transport lanes, gears and other machine parts

EAC: 18

has implemented and maintains a

QUALITY MANAGEMENT SYSTEM

which fulfils the requirements of the following standard

ISO 9001:2015

Issued on:	**2023-10-30**
Validity Date:	**2026-11-25**
Quality Austria certified since:	**2009-02-06**

Registration Number: **AT-07750/0**

Alex Stoichitoiu
President of IQNET

Mag. Friedrich Khuen-Belasi
Authorised Representative
of Quality Austria

qualityaustria
Succeed with Quality

This attestation is directly linked to the IQNET Member's original certificate and shall not be used as a stand-alone document

IQNET Members*:
AENOR Spain **AFNOR Certification** France **APCER** Portugal **CCC** Cyprus **CISQ** Italy **CQC** China **CQM** China **CQS** Czech Republic **Cro Cert** Croatia **DQS Holding GmbH** Germany **EAGLE Certification Group** USA **FCAV** Brazil **FONDONORMA** Venezuela **ICONTEC** Colombia **ICS** Bosnia and Herzegovina **INTECO** Costa Rica **IRAM** Argentina **JQA** Japan **KFQ** Korea **LSQA** Uruguay **MIRTEC** Greece **MSZT** Hungary **Nemko AS** Norway **NSAI** Ireland **NYCE** México **PCBC** Poland **Quality Austria** Austria **SII** Israel **SIQ** Slovenia **SIRIM QAS International** Malaysia **SQS** Switzerland **SRAC** Romania **TSE** Türkiye **YUQS** Serbia

* The list of IQNET Members is valid at the time of issue of this certificate. Updated information is available under www.iqnet-certification.com

IQNET

Building trust together.

Certificate

Quality Austria
has issued an IQNET recognized certificate that the organization:

" VIRON " dooel

Makedonija, 7000 Bitola, ul. "Novacki pat" bb

for the following scope:

Manufacturing of rolls for transport lanes, gears and other machine parts

EAC: 18

has implemented and maintains an

ENVIRONMENTAL MANAGEMENT SYSTEM

which fulfils the requirements of the following standard

ISO 14001:2015

Issued on:	**2023-10-30**
Validity Date:	**2026-11-25**
Quality Austria certified since:	**2014-11-26**

Registration Number: **AT-02647/0**

Alex Stoichitoiu
President of IQNET

Mag. Friedrich Khuen-Belasi
Authorised Representative
of Quality Austria

qualityaustria
Succeed with Quality

This attestation is directly linked to the IQNET Member's original certificate and shall not be used as a stand-alone document

IQNET Members*:
AENOR Spain **AFNOR Certification** France **APCER** Portugal **CCC** Cyprus **CISQ** Italy **CQC** China **CQM** China **CQS** Czech Republic **Cro Cert** Croatia **DQS Holding GmbH** Germany **EAGLE Certification Group** USA **FCAV** Brazil **FONDONORMA** Venezuela **ICONTEC** Colombia **ICS** Bosnia and Herzegovina **INTECO** Costa Rica **IRAM** Argentina **JQA** Japan **KFQ** Korea **LSQA** Uruguay **MIRTEC** Greece **MSZT** Hungary **Nemko AS** Norway **NSAI** Ireland **NYCE** México **PCBC** Poland **Quality Austria** Austria **SII** Israel **SIQ** Slovenia **SIRIM QAS International** Malaysia **SQS** Switzerland **SRAC** Romania **TSE** Türkiye **YUQS** Serbia

* The list of IQNET Members is valid at the time of issue of this certificate. Updated information is available under www.iqnet-certification.com

KORPORATA ENERGJETIKE E KOSOVËS Sh.a.
KOSOVO ENERGY CORPORATION J.S.C.
ENERGETSKA KORPORACIJA KOSOVA D.D.

Letër Standarde e kërkesës për sqarimin e tenderit

Prishtinë

Nga: Korporata Energjetike e Kosovës sh.a

Sheshi Nëna Terezë, nr.36, 10000 Prishtinë

***Për:* " UNIVERS-M " SH.P.K., Eqrem Qabej, P.N., 15050, MILLOSHEVË**

Nr1 i prokurimit	**KEK-23-6102-1-2-1**
Nr i brendshëm	**KEKC-23-229-121**

Titulli: Furnizim me lidhëse elastike

Të nderuar,

Faleminderit që morët pjesë në procedurën e lartshënuar të prokurimit publik. Procedura është udhëhequr në pajtim me Ligjin për Prokurimin Publik Nr. 04/L-042, i ndryshuar dhe plotësuar me ligjin Nr. 04/L-237, ligjin Nr. 05/L-068 dhe ligjin Nr. 05/L-092, siç citohet në vazhdim "LPP".
Për të vlerësuar tenderin e juaj në mënyrë të duhur, ne kërkojmë që të siguroni sqarimin e tenderit të juaj si në vijim:

Siç jeni në dijeni, Qeveria e Republikës së Kosovës me datën 14.06.2023 ka vendos masat e ndalesës për prodhimet me origjinë nga Serbia.
Ne ofertën e juaj keni prezantuar dokumentacionin ku mund te konstatohet se për këtë aktivitet te prokurimit keni ofertuar me produkte nga prodhuesi "VIVA-TECH doo, Krushevc-Serbi".
Ju lutem te konfirmoni se ne rast te shpërblimit me kontrate kompania juaj do të mund te liferoj produktet sipas afateve te parapara ne Dosjen e tenderit.
Për vëmendjen tuaj, pas nënshkrimit te kontratës nuk do te ketë shtyrje te afatit për liferim apo ndonjë ndryshim te kushteve te kontratës qe ndërlidhen me këtë ndalese dhe ne rast te dështimit te realizimit te kontratës nga ana juaj, AK do te jete i detyruar te veproj konform LPP.

Përgjigjja ose përgjigjet e juaja sqaruese duhet të pranohen prej nesh **me shkrim** përmes platformës elektronike brenda *2* **ditëve** nga data e kësaj kërkese.

Pa përgjigjën nga ana e juaj në pyetjet e lartë shënuara brenda afatit kohor të lartë shënuar, tenderi i juaj do të refuzohet.

Ju falënderojmë paraprakisht,
Me respekt,

KEK-Zyra e Prokurimit

14/07/2023

[1] Të raportohet në çdo dokument apo kërkesë në lidhje me këtë aktivitet të prokurimit

KEK KORPORATA ENERGJETIKE E KOSOVËS Sh.a. KOSOVO ENERGY CORPORATION J.S.C. ENERGETSKA KORPORACIJA KOSOVA D.D.

Letër standarde për tenderuesin e eliminuar [1]

UNIVERS-M shpk, Rr. Eqrem Qabej, p.nr. Milloshevë

Nr. i prokurimit:	**KEK-23-1746-1-2-1**
Nr i brendshëm	**KEKO-23-070-121**

Titulli: Furnizim me valva te avullit me kontra fllanxha për fryerësat e blozës ne kazanin e bl.A3,A4,A5

I nderuar

Faleminderit që morët pjesë në procedurën e lartshënuar të prokurimit publik. Procedura është udhëhequr në pajtim me Ligjin për Prokurimin Publik Nr. 04/L-042, i ndryshuar dhe plotësuar me ligjin Nr. 04/L-237, ligjin Nr. 05/L-068 dhe ligjin Nr. 05/L-092, siç citohet në vazhdim "LPP ".
Tenderi juaj është vlerësuar me kujdes sipas kushteve dhe kërkesave të dhëna në njoftimin e kontratës dhe në dosjen e tenderit. Me keqardhje ju njoftojmë se jeni eliminuar për shkak të arsyeve në vijim:

Tenderi i juaj është i papërgjegjshme:

☒ Dështmi të mjaftueshme, siç është përshkruar në nenet 59 të LPP, që tregojnë arsyeshëm se i përmbush kërkesat minimale të kapacitetit profesional, financiar dhe teknik të saktësuara në dosjen e tenderit apo në njoftimin e kontratës.

ARSYETIM

Ju jeni diskualifikuar për këto arsye :

- Në ofertën e juaj keni deklaruar se artikujt me te cilët ofertoni janë me origjine nga Sërbia, pasi që urdhëresa e dt. 14.06.2023 për ndalimin e transportimit të mallrave sërbe në territorin e Republikës së Kosovës është në fuqi, oferta e juaj është e papërgjegjshme.

Nëse besoni se Autoriteti Kontraktues, gjatë procedurës së prokurimit publik, ka shkelur LPP apo rregullat e zbatueshme, ju keni të drejtë te parashtroni ankese pranë Autoritetit Kontraktues, në bazë të nenit 108/A të Ligjit Nr. 04/L-042 për Prokurimin Publik të Republikës se Kosovës, i ndryshuar dhe plotësuar me ligjin Nr. 04/L-237, ligjin Nr. 05/L-068 dhe ligjin Nr. 05/L-092.

Edhe nëse nuk kemi qene në gjendje t`i përdorim shërbimet tuaja kësaj here, besojmë se do të vazhdoni të shfaqni interesim për nismat tona të ardhshme të prokurimit.

Me respekt,
Zyra Ekzekutive e Prokurimit; KEK-sh.a.

20.12.2023

[1] *Kjo letër u drejtohet tenderuesve/kandidatëve që janë eliminuar; tenderët e të cilëve janë refuzuar nga pjesëmarrja e mëtutjeshme ngase kanë qenë te pa përgjegjshëm dhe të parregullt .*

KORPORATA ENERGJETIKE E KOSOVËS Sh.a.
KOSOVO ENERGY CORPORATION J.S.C.
ENERGETSKA KORPORACIJA KOSOVA D.D.

KORPORATA ENERGJETIKE E KOSOVËS sh.a.
KOSOVO ENERGY CORPORATION J.S.C.
KOSOVSKA ENERGETSKA KORPORACIJA d.d.
04 -01- 2024
Nr. 44
PRISHTINË - A

Data 04.01.2024

PËR OPERATORIN EKONOMIK	**" UNIVERS-M " SH.P.K.**
NGA	KORPORATA ENERGJETIKE E KOSOVËS Zyra Ekzekutive e Prokurimit, rr. Nëna Terezë nr. 36 10000 Prishtinë. Driton Bytyqi, u. d. Drejtor i zyrës ekzekutive të Prokurimit
NUMRI I KËRKESËS PËR RISHQYRTIM	PERMES PLATFORMËS E PROKURIMI
DATA E PARASHTRIMIT TË KËRKESËS	26.12.2023
SHQYTIMI I ANKESËS TË PARASHTRUAR	☒ **Eliminimi pas vlerësimit të tenderit**
TITULLI I AKTIVITETIT TË PROKURIMIT	**Furnizim me valva te avullit me kontra fllanxha për fryerësat e blozës ne kazanin e bl.A3,A4,A5**
Nr. I AKTIVITETIT TË PROKURIMIT	**KEK-23-1746-1-2-1**
Nr. I AKTIVITETIT TË PROKURIMIT I BRENDSHEM	**KEKO-23-070-121**
DATA E NJOFTIMIT PËR KONTRATË	07.03.2023
DATA E PRANIMIT TË TENDERËVE	29.03.2023

Zyrtari përgjegjës i Prokurimit në bazë të nenit 108/A të ligjit Nr. 04/L-042 për Prokurimin Publik të Republikës së Kosovës, i ndryshuar dhe plotësuar me ligjin Nr. 04/L-237, ligjin Nr. 05/L-068 dhe ligjin Nr. 05/L-092, duke vendosur sipas kërkesës të parashtruar për rishqyrtim nga Operatori Ekonomik **" UNIVERS-M " SH.P.K.**, lidhur me aktivitetin e prokurimit "**Furnizim me valva te avullit me kontra fllanxha për fryerësat e blozës ne kazanin e bl.A3,A4,A5**" me nr. prokurimit **KEK-23-1746-1-2-1 (KEKO-23-070-121)**, Autoriteti Kontraktues mori këtë:

Vendim

Refuzohet si e pabazuar kërkesa e paraqitur për rishqyrtim nga Operatori Ekonomik **" UNIVERS-M " SH.P.K.**, lidhur me aktivitetin e prokurimit "**Furnizim me valva te avullit me kontra fllanxha për fryerësat e blozës ne kazanin e bl.A3,A4,A5**" me nr. prokurimit **KEK-23-1746-1-2-1 (KEKO-23-070-121)**.

Arsyetim

Me datën 26.12.2023, Autoriteti Kontrakrues KEK.sha ka pranuar kërkesën për rishqyrtim nga Operatori Ekonomik **" UNIVERS-M " SH.P.K.**, lidhur me aktivitetin e prokurimit "**Furnizim me valva te avullit me kontra fllanxha për fryerësat e blozës ne kazanin e bl.A3,A4,A5**" me nr. prokurimit **KEK-23-1746-1-2-1 (KEKO-23-070-121)**.

Konform nenit 108/A, të ligjit Nr. 04/L-042 për Prokurimin Publik të Republikës së Kosovës, i ndryshuar dhe plotësuar me ligjin Nr. 04/L-237, ligjin Nr. 05/L-068 dhe ligjin Nr. 05/L-092, pas ekzaminimit të ofertave, Dosjes së tenderit dhe shqyrtimit të rrjedhjes së procedurës së tenderimit, komisioni profesional vlerësues i Autoritetit Kontraktues në bazë të kërkesës për rishqyrtim të Operatorit Ekonomik sqaron me sa vijon:

ANALIZA DHE SQARIMI I NJËSIS KËRKUESE

Sqarim:

- Ne kërkesën për rishqyrtim keni kërkuar rishqyrtimin e ofertës tuaj me arsyetim se A.K. ka bërë zbatim jo të drejtë të Ligjit të Prokurimit Publik nr. 04/L-042 dhe Rregulloreve ne fuqi.
- Pas shqyrtimit dhe analizimit të provave të prezantuara, analizimit të dispozitave në fjalë, komisioni vlerësues e kundërshton kërkesën për rishqyrtim si të pa bazuar:

Arsyetim:

- Pretendimi se nuk është zbatuar LPP-ja dhe rregulloret ne fuqi nuk qendron, gjate vlerësimit te ofertës tuaj nuk është bërë asnjë diskriminim.
- Ne Kërkesë për rishqyrtim keni pretenduar se ne si AK konform nenit 72 te LPP-se është dashtë te ju dërgojmë Pyetje sqaruese dhe ju do te ktheni përgjigje duke shfrytëzuar nenin 22 paragrafi b, ku thotë, citoj: "zëvendësimin e tyre me furnizime të mira dhe të përshtatshme".

Gjate fazës se vlerësimit ne si AK kemi qene te obliguar ta zbatojmë urdhëresën e dt. 14.06.2023 për ndalimin e transportimit të mallrave sërbe në territorin e Republikës së Kosovës që është në fuqi. Oferta e juaj është dorëzuar para datës 14.06.2023, por urdhëresat dhe vendimet qe janë ne fuqi pavarësisht kohen kur ka ardhë ne fuqi jemi te obliguar te i zbatojmë.

Gjatë vlerësimit kemi respektuar nenin 26.1 qe gjendet te PJESA A: PROCEDURAT E TENDERIMIT te Dosjes se Tenderit, ku thotë, citoj:" **26. Tërheqja , Zëvendësimi, dhe Modifikimi i Tenderëve** 26.1 Asnjë tender nuk mund të tërhiqet gjatë intervalit kohor prej të afatit të fundit të dorëzimit të tenderit deri tek skadimi i periudhës së vlefshmërisë së tenderit. Tërheqja e tenderit gjatë këtij afati do të rezulton me konfiskimin e sigurimit të tenderit" ", përfundim i citatit. Sipas këtij neni OE nuk i lejohet te tërheq, zevendesoje apo modifikoje ofertën, për këtë arsye nuk ju kemi dërguar pyetje sqaruese. Në Kërkesë për rishqyrtim keni dorëzuar dokumentacion teknik te prodhuesit VIRON DOOEL nga Bitol, Maqedonija e Veriut, këta dokumente nuk janë te pranueshëm pasi qe vlerësohet se ju e keni zëvendësuar - ndryshuar ofertën tuaj.

Pretendimi i juaj se ju mund te bëni zëvendësim te ofertës sipas nenit 22 qe gjendet te PJESA II E KONTRATES KUSHTET E PËRGJITHSHME te Dosjes se Tenderit, ku thotë, citoj:" **Neni 22 Operacionet e verifikimit** b)zëvendësimin e tyre me furnizime të mira dhe të përshtatshme" nuk qëndron , pasi qe ky nen vlen nëse kishte qene kontrata e nënshkruar, tani qe ky aktivitet i prokurimit e ka statutin "ne vlerësim" ky nen nuk vlen.

REKOMANDIMI I NJËSISË KËRKUESE SI DHE ZYRËS EKZEKUTIVE TË PROKURIMIT

- Komisioni profesional vlerësues bazuar në sqarimet e dhëna më lart për aktivitetin e prokurimit "**Furnizim me valva te avullit me kontra fllanxha për fryerësat e blozës ne kazanin e bl.A3,A4,A5**" me nr. prokurimit **KEK-23-1746-1-2-1 (KEKO-23-070-121)** pretendimet e Operatorit Ekonomik **" UNIVERS-M " SH.P.K.** i vlerson si të pabazuar.

- Komisioni profesional vlerësues rekomandon që kërkesa për rishqyrtim e Operatori Ekonomik **"UNIVERS-M " SH.P.K.** të refuzohet.

KONKLUZIONI I ZYRTARIT PËRGJEGJËS TË PROKURIMIT

Zyrtari Përgjegjës i Prokurimit bazuar në ankesën e Operatorit Ekonomik **" UNIVERS-M " SH.P.K.** i cili është i pakënaqur me vendimin e autoritetit kontraktues si dhe analizën, sqarimet dhe rekomandimin e komisionit profesional vlerësues për aktivitetin e prokurimit "**Furnizim me valva te avullit me kontra fllanxha për fryerësat e blozës ne kazanin e bl.A3,A4,A5**" me nr. prokurimit **KEK-23-1746-1-2-1 (KEKO-23-070-121)** ka vlerësuar se Operatori ekonomik ne ankesën e tij nuk ka prezantuar prova me të cilën e vërteton faktin se vendimi i marr nga autoriteti kontraktues nuk është vendim i drejtë dhe i bazuar në LPP, andaj si i tillë nuk paraqet bazë të mjaftueshme për ndryshimin e vendimit te marre me date 20.12.2023.
Zyrtari përgjegjës i prokurimit duke marr parasysh dëshmitë e dërguara nga Operatori ekonomik si dhe rekomandimet nga komisioni ka vendosur si në dispozitivin e këtij vendimi.

Këshilla Juridike:

Kundër këtij vendimi, Operatori Ekonomik mund të paraqesë ankesë pranë OSHP-së konform dispozitave ligjore te LPP-se nga data e pranimit të vendimit.

Vendimi t'i dorëzohet :

1x1 ekzemplar – Operatorit Ekonomik
1x1 ekzemplar – Për dosjen e aktivitetit të Prokurimit
1x1 ekzemplar – Arkivës së KEK-ut

u.d. Drejtori i Zyrës Ekzekutive të Prokurimit

04.01.2024

Driton Bytyqi