REPUBLIKA E KOSOVËS / REPUBLIKA KOSOVA
ORGANI SHQYRTUES I PROKURIMIT / TELO ZA RAZMATRANJE NABAVKI
Nr/Br. 953/20
Datë/Datum. 16.11.20
PRISHTINË - PRIŠTINA

ORGANI SHQYRTUES I PROKURIMIT

Sipas Nenit 109 të Ligjit nr. 04/L-042 për Prokurimin Publik të Republikës se Kosovës, i ndryshuar dhe plotësuar me ligjin Nr. 04/L-237, ligjin Nr. 05/L-068 dhe ligjin Nr. 05/L-092

Një ankesë kundër: *(Këshilli Gjyqësor i Kosovës)*

Për Aktivitetin e Prokurimit Nr. i AP: *(328-20-4309-5-2-1)*

Sa i përket tenderit për *(Riparimi dhe mirëmbajta e objekteve te gjykatave dhe SKGjK-se)*

ANKESË

1. Identifikimi i ankuesit*

Arhiko.ing OP
(Shëno emrin e plotë të kompanisë suaj)

B.Diellit, Z. Lindjes A11/13, Prishtine
(Adresa)

Prishtine — ***10 000***
(Vendi) — *(Kodi postar)*

+383 44 117 624 — ***n/a***
(Numri Telefonit) — *(Numri i Faks-it)*

Shefshet Morina
(Emri i plotë i përfaqësuesit të kompanisë suaj)

arhiko.ing@gmail.com
(Adresa elektronike)

16.11.2020
(Data e parashtrimit të ankesës)

(Nënshkrimi dhe vula)

Arhiko.ing O.P. PRISHTINE

**Ankues do të thotë një palë e interesuar për parashtrim të ankesës.*

2. Identifikimi i avokatit

Parashtruesi i ankesës mund ta parashtroj ankesën vetëm ose përmes avokatit të tij. Nëse ankesa parashtrohet përmes avokatit, atëherë duhet bashkangjitur autorizimin e përfaqësimit me PROKURË.

Shëno të dhënat si në vijim:

(Emri i avokatit)

(Adresa e plotë)

(Numri i Telefonit) *(Numri i faks-it)*

(Adresa elektronike)

(Data e parashtrimit të ankesës) *(Nënshkrimi dhe vula)*

3. Të dhënat mbi aktivitetin e prokurimit

[Shëno një përshkrim te shkurtër lidhur me datën dhe vendin në të cilën është publikuar " Njoftimi për Kontratë" apo "Njoftimi për konkurs te projektimit" dhe, nëse aplikohet "Njoftimi për dhënie të Kontratës", "Njoftimi për Rezultatet e Konkursit të Projektimit" apo "Njoftimi për anulim te aktivitetit te prokurimit", nëse aplikohet, afatin e fundit për dorëzimin e tenderit, datën dhe orën e fillimit të procesit për Hapjen e Tenderëve, si dhe kriteri për dhënie të kontratës]:

Data e njoftimit per kontrate: 12.08.2020
Afati i dorezimit: 17.09.2020
Kerkese per sqarime shtese: 01.10.2020
Dergimi i sqarimeve shtese te kerkuara: 05.10.2020
Kerkesa per sqarim shtese per Tenderin me cmime jo-normalisht te uleta:16.10.2020
Pergjigje ndaj kerkeses per sqarim per cmime jonormalisht te uleta: 21.10.2020
Njofrimi per eliminim:29.10.2020
Kriteri per dhenie: Cmimi me i ulet i pergjegjshem
Kerkesa per Rishqyrtim: 03.11.2020
Pergjigja nga AK per Kerkesen per Rishqyrtim: 15.11.2020

4. Procesi i Hapjes së tenderëve, *nëse aplikohet*

A keni marrë pjesë në procesin e Hapjes së tenderëve? Nëse po, specifikoni shkurtimisht ecurinë e procesit të Hapjes së Tenderëve.

Po ☐ **Jo** ☒

Hapja eshte publikuar ne platformen e e-prokurimit me date 17.09.2020

5. Njoftimi mbi Eliminimin e Tenderuesve, *nëse aplikohet*

A jeni njoftuar me shkrim lidhur me eliminimin tuaj nga pjesëmarrja e mëtutjeshme në aktivitetin e prokurimit ?

Po ☒ **Jo** ☐

6. Zgjidhja preliminare e mosmarrëveshjeve

A keni bërë kërkese për rishqyrtim pranë AK lidhur me arsyet e eliminimit tuaj?

Po [X] **Jo** [ ]

Nëse po, ofroni detaje mbi këtë fakt dhe bashkëngjit një kopje te vendimit te miratuar nga AK gjate kontekstit paraprak te zgjidhjes se mosmarrëveshjeve ne përputhje me nenin 108A te LPP-se.
Ne kemi paraqitur kerkesen per rishqyrtim me date 03.11.2020 permes platformes se e-prokurimit.
Pergjigja negative per kerkeses tone per rishqyrtim eshte derguar me date: 05.11.2020

7. Dispozitat e shkelura nga Autoriteti Kontraktues

Specifikoni dispozitën ose dispozitat e LPP-së që supozohet të jenë shkelur nga Autoriteti Kontraktues që nga momenti i publikimit të Njoftimit për Kontratë/Konkurs te Projektimit, dhe nëse aplikohet gjerë në përmbylljen e këtij aktiviteti të prokurimit me publikimin e Njoftimit për Dhënien e Kontratës apo Njoftimit për Rezultatet e Konkursit të Projektimit apo Njoftimit për Anulim.

Neni 7 i LPP: Barazia në trajtim jo diskriminimi
Neni 59 i LPP: Ekzaminimi, Vlerësimi dhe Krahasimi i Tenderëve
Neni 60 i LPP: Kriteret per dhenien e Kontrates
Neni 64 i LPP: Deshmite e Kerkesave
Neni 72 Dokumentacioni dhe informatat shtese
Neni 52 Njoftimi i kritereve për dhënien e kontratës
Neni 61 Tenderët Jo-Normalisht të Ulët
Neni 72 Dokumentacioni dhe informacioni shtese

*** Sipas Nenit 118 të LPP, OSHP-ja do të kthej tarifën tuaj nëse ankesa aprovohet si e bazuar. OSHP-ja mund të kërkoj një gjobë shtesë deri në 5,000 Euro në rastet kur OSHP-ja konstaton që të gjitha apo cilado nga pretendimet e parashtruara në ankesë kane qenë te rrejshme ose mashtruese.*

8. Deklaratë detale mbi faktet dhe argumentet

Përshkruani rrethanat faktike që përbëjnë supozimin për shkeljen e dispozitave të LPP-së. Ofroni deklaratë të qartë dhe të detajuar për faktet dhe argumentet të cilat mbështesin secilën bazë të ankesës tuaj.

Te nderuar
Kompania jone eshte eliminuar nga kjo procedure e tenderimit ne arsyetimin se kemi cmime jo-normalisht te uleta.
AK ka konsideruar se ne oferten tone ka disa pozicione me cmime jo-normalisht te uleta dhe ka kerkuar sqarime shtese per cmime jo-normalisht te uleta me daten 16.10.2020.
Ne i jemi pergjigjur kesaj kerkese me date 21.10.2020 duke ofruar sqarimet tona dhe duke

sqaruar arsyet pse kemi vendosur keto cmime dhe deklaruar se qendrojme pas cmimeve te vendosura duke ofruar edhe sigurim ekzekutimi deri ne vleren e kontrates. Ne kemi ofruar deshmi qe pronari i kompanise tone z. Shefshet Morina eshte pronar i betonierkes Beton Grup SHPK, duke na i mundesuar qe betonin ta ofrojme me cmime minimale. E Poashtu per pozicione tjera kemi deklaruar qe kemi marreveshje kompanzimi me kompani dhe furnizues te ndryshem qe na mundesojne ofrimin e ketyre cmimeve. Poashtu qellim i yni ka qene qe te dalim me cmimin e peshuar me te ulet duke vendosur cmime te perballueshme per ne. Eshte Autoriteti Kontraktues ai i cili ka perzgjedhur qe procedura te jete me cmime te peshuara dhe si kriter te vleresimit ka paraqitur cmimin me te ulet te peshuar per tenderin e pergjegjshem. Ne baze te ketij kriteri te vendosur nga vete AK ne eshte dashur te shpallemi firues pasiqe kemi plotesuar te gjitha kerkesat e AK sipas ligjit dhe rregulloreve ne fuqi.
Ne vazhdim ne do te paraqesim shkeljet ligjore qe sipas neve AK i ka bere ne kete procedure prokurimi:

Fillimisht Ak ka bere shkelje te nenit 7- **Barazia në trajtim jo diskriminimi** duke perdorur kritere te dyfishta per OE te ndryshem. Kompanine tone e ka eliminuar me arsyetimin e cmimeve jo-normalisht te uleta, kurse per OE te shpallur fitues nuk e ka perdorur kete kirter edhe pse i njejti ka pasur poashtu pozicione me cmime me te uleta se cmimet e tregut. OE ne fjale i ka arsyetuar keto cmime duke paraqitur te AK profatura me cmime jo-reale te leshuara nga kompani te ndryshme qe disa prej tyre as nuk mirren me furnizime per te cilat kane ofruar profature. Edhe cmimet e ofruara ne keto profatura kane qene jo-normalisht te uleta.

Ne vazhdim ju sjellim pikat tona ankimore ne lidhje me profaturat e ofruara nga OE i shpallur fitues:

Pika 1

Cmimi normalisht i ulet- Pozicioni 17 ne paramase me pershkrim: *"Furnizimi dhe vendosja e rampes me hapje elekronike ne hyrje ta oborrit te gjykates, rampa duhet qe te ti kete keto karekteristika: Gjatesia e rampes 400 cm . Hapja dhe mbyllja te behet me dirigjim nga largesia"*
OE e shpallur fitues ka vendosur cmim prej 50 Euro per kete pozicion. Profatura e ofruar me rastin e kerkeses per sqarime eshte nga kompania "IRFA Roloder" SHPK. Kjo kompani me adrese ne Ferizaj ofron furnizim dhe montim te dyerve ekektrike per garazha. Ne kemi kontaktuar ne telefon me kete kompani dhe ju kemi kerkuar oferte per rampe dhe ata na kane ofruar cmim prej 900 Euro sic shihet ne profaturen e bashkangjitur. Per me shume AK eshte dashur qe edhe kete cmim te ofruar nga kompania IRFA Roloder SHPK ta konsideroj cmim jo-normalisht te ulet, pasiqe eshte teper i ulet ne krahasim me cmimet e tregut per produktin dhe sherbimin e njejte.
Ne kemi hulumtuar ne tregun vendor dhe cmimi minimal per kete lloj rampe i ofruar nga nje kompani tjeter eshte 950 sic shihet edhe ne profatures e bashkangjitur. Pra ky pozicion nuk eshte e mundur te kryhet me cmim prej 50 eurosh

Ne vazhdim e sjellim profaturen nga IFRA Roloder SHPK per OE te shpallur fitues dhe profatura e ofruar per kompanine tone:

Profatura nga IFRA per OE te shpallur fitues:

IR&FA ROLODER

IRFA ROLODER SHPK

NUI:811397000
Magjistralja Ferizaj
Tel.044-378-137
Llogaria rrjedhse
Teb Bank:2013000177992030

Emri dhe Mbiemri:Pro&Co Group Sh.P.K
NUI 811092254
Nrf:
Adresa:Viti

Data 21.10.2020

Profatur Nr 59/2020

Nr rend.	Elementi	njesia m2	Sasia	Çmimi për njësi	Gjithsej
1	Furnizimi dhe vendosja e rampes me	1	1		40.00 €
	hapje elektronike ne hyrje te oborrit				
	te njykates rampa duhet qe ti ket				
	kto karakteristika: Gjatsia e rampes				
	400 cop 1 cm. Hapja dhe				
	mbyllja te behet me drrugjim				
	nga largesia				

Gjithsej pa tvsh	33.90 €
TVSH 18%	6.10 €
Gjithsej me TVSH	40.00 €

Emri Mbiemri Blersi(Paraues)

Emri Mbiemri dhe vula Prodhuesit

Profatura nga IRFA per kompanine tone:

IR&FA ROLODER

IRFA ROLODER SHPK

NUI:811397000
Magjistralja Ferizaj
Tel.044-378-137
Liogaria rrjedhse
Teb Bank:2013000177992030

Emri dhe Mbiemri:NNP Arhiko.ing
Nrb
Nrf:
Adresa:Prishtine

Data 28.10.2020

Oferta per dyer garazhe panel

Nr ren.	Elementi	Dimenzioni	njesia m2	Sasia	Çmimi për njesi	Gjithsej
	Der garazhe panel	3 X 2.50		3	750.00	2.250.00 €
	Me motor			3	900.00	900.00 €
	Rampa					
	Gjithsej pa tvsh					
	TVSH 18%					
	Gjithsej me TVSH					3.150.00 €

Emri Nënshkrimi Blerësi,Pranuesi

Emri Nënshkrimi dhe vula Prodhuesit

Kjo profature eshte derguar permes Emailit me date 03.11.2020:

11/3/2020 Gmail - Pershendetje

Gmail

Arhiko ING <arhiko.ing@gmail.com>

Pershendetje

1 message

irfa kosov <irfakosov@gmail.com>
To: arhiko.ing@gmail.com

Tue, Nov 3, 2020 at 1:17 PM

prishtin.jpg
442K

Ne poashtu kemi kerkuar profature nga kompani tjera ku na eshte cmimi prej 950.00 Euro
Profatura nga Arma Kontrol:

ArmaKontrol

armakos

A.PRICE OFFER

ARM BARRIER 212

Pershkrimi	njesia	sasia	cmim	Shuma
Laura ARMA-212 1 Boksi I Laures; 1 Control Panali;1 Krahu I laures aluminium 5m; 1 Dritat sinjalizuese; 1 Senzor Sigurie-cift; 1 Mbajts I krahut; 1 Larg drejtues	set	1	€ 950.00	€ 950.00
Montim dhe konfigurim	cope	1	€ 50.00	€ 000
			Totali me TVSH	€ 950.00

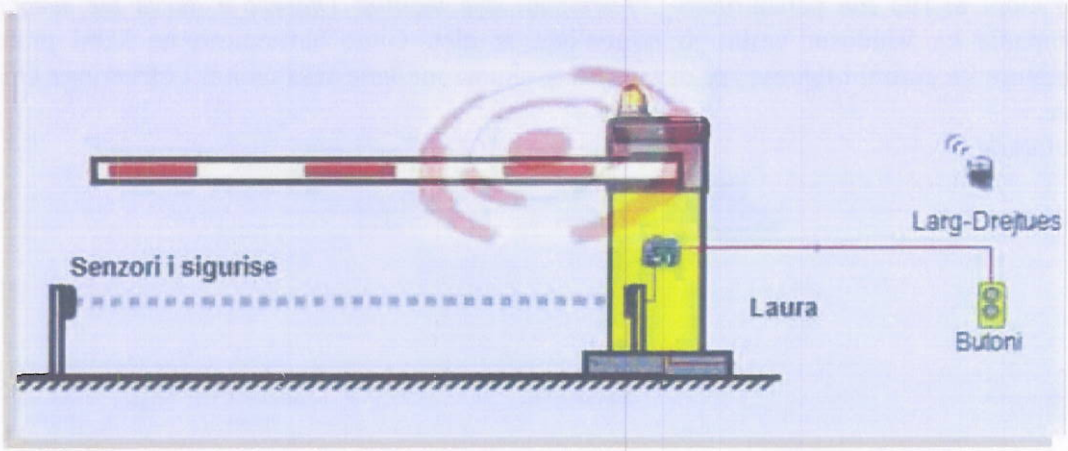

- Rryma elektr.220V dakord se jete e siguruar nga klienti ne vendin e montimit

armakontrol.com

Pika 2:
Ne pozicionin nr. 30 me pershkrim: "*Ngjyrosja e murit me ngjyrë yndyrore në dy shtresa. (lloji i ngjyres përcaktohet nga investitori)*" eshte dhene cmimi shume i larte 9.0 Euro ne krahasim me cmimin e tregut, kurse ne pozicionin nr. 32 me pershkrim *"Furnizimi i materialit dhe ngjyrosja e mureve me polikolor- ngjyrë në tri shtresa. (lloji i ngjyres përcaktohet nga investitori)" ku* pothuajse eshte i ngjashem, cmimi eshte dhene 1 Euro.

Pika 3:
Pozicioni nr. 35 me pershkrimin: *"Furnizimi, transportimi dhe punimi i fasadës "DEMIT" d=5cm me stiropor të presuar N4 ku si punim final është "fasadexi plastik", duke marre parasysh aplikimin e ngjitesit, stiroporit d=5cm, tipllave, rrjetes, ngjitesit dhe shtreses rrafshuese"* ku eshte dhene cmimi 5.00 Euro nuk e ekemi te qarte si eshte e mundur te punohet me lire se sa pozicioni nr. 30 ku cmimi eshte 9.00Euro . Kjo i bie qe cmimi ne poz. 53 eshte jo-normalisht i ulet dhe manipulues

Pika 4:
Pozicioni nr.193 me pershkrimin_ "*Furnizimi dhe montim Tharese e durve me senzor"*_ kompania ka vendosur cmim jo normalisht te ulet. Gjate hulumtimit ne kemi pranuar profature ku cmimi i thareses se duarve eshte shume me larte sesa cmimi i ofruar nga OE ne fjale.
Profatura:

DAYSTAR

Artikulli	Pershkrimi	nr.Artikullit	Cop	Çmimi
		00026	1 €	320.00

Electric hand-dryer with optical sensor.
By placing hands under the device, a warm
air jet is generated.
Air flow: 260 m3/h
Resistance: 1800 W, 230 V - 50 Hz
Engine: universal type 200 W, 230 V - 50
Hz
Class II
Material: Chrom and white metal
Origin: Italy

c.zbritje € 260.00

Artikulli	Pershkrimi	nr.Artikullit	Cop	Çmimi
		00027	1 €	180.00

Electric hand-dryer with optical sensor.
By placing hands under the device, a warm
air jet is generated.
Air flow: 144 m3/h
Resistance: 1800 W, 230 V - 50 Hz
Engine: universal type 130 W, 230 V - 50
Hz
Class II
Origin: Italy

c.zbritje € 170.00

Artikulli	Pershkrimi	nr.Artikullit	Cop	Çmimi
		00028	1 €	320.00

Electric hand-dryer with button.
By pushing the button, warm air flows for
50 seconds.
Air flow: 260 m3/h
Resistance: 1800 W, 230 V - 50 Hz
Engine: universal type 200 W, 230 V - 50
Hz
Class II
Material: Chrom and white metal
Origin: Italy

c.zbritje € 280.00

Pika 5:

Ne pozicionet 61 me pershkrimin: *Furnizimi dhe montim Centtral adresibile e zjarrit tip PC4020-V3.3 me mundesi te lidhjes me rrjetin telefonik ne rast zjarri* dhe pozicioni 62: *Furnizimi dhe montim Tabela modulare tip VDI 19"-42U e kompletuar me te gjitha pjeset percjellse per te formuar rrjetin e PC-se dhe telefonit, Cmimi komplet*

Kompania pretenduese per nenshkrimin e kontrates ka ofruar profature per keto pozicione (pozicionet e kufizuara me te kuqe), ku cmimet i ofruar nga kompania Elektrotoni jane jo-normalisht te uleta. Ne kemi kerkuar oferte nga kjo kompani e njejte por na eshte thene qe nuk ofron kete lloj te furnizimit. Prandaj ne kemi kerkuar oferte nga nje furnizues tjeter dhe na jane ofruar cmime tjera.

Ne vazhdim ju sjellim Profaturen e ofruar nga OE firues dhe profaturen qe ne e kemi siguruar nga nje furnizues tjeter.

Profatura nga Elektrotoni per OE te shpallur fitues:

NTP Elektrotoni

601272482
Terpeze
61000
044753-184

PRO FATURE

152/20

20.10.2020

Për:
Pro&Co Group SHPK
811092254
Kllokot
61000
045/777 757

Nr	Pershkrimi	Njesia	Sasia	Cmimi	Total
1	Furnizim dhe montim Furnizim dhe montim Ndërprerës i fuqisë i tipit DPX250 250A me mbrojtje nga ndërprerja dhe mbingarkesa (7-10In, gjeneruesit 0.7-1In, Ndërprerës duhet te keto afteri qëndrueshëm kW=50kW)	copë	1	9.90	9.90
2	Furnizim dhe montim Ndërprerës i fuqisë i tipit DPX-250 160A me mbrojtje nga ndërprerja dhe mbingarkesa (7-10In, gjeneruesit 0.7-1In, ndërprerës duhet te keto afteri qëndrueshëm kW=50kW)	copë	1	9.20	9.20
3	Furnizim dhe montim Ndërprerës i fuqisë i tipit DPX-125 63A me mbrojtje nga ndërprerja dhe mbingarkesa (7-10In, gjeneruesit 0.7-1In)	copë	1	8.90	8.90
4	Furnizim dhe montim Ndërprerës i fuqisë i tipit DPX-125 40A me mbrojtje nga ndërprerja dhe mbingarkesa (7-10In, gjeneruesit 0.7-1In)	copë	1	8.90	8.90
5	Furnizim dhe montim Kontaktor i fuqisë CNM 40A-22, 220V, 50Hz	copë	1	6.50	6.50
6	Furnizim dhe montim Kontaktor i fuqisë CNM 25A-22, 220V, 50Hz	copë	1	5.80	5.80
7	Kontaktor i fuqisë CNM 600-22, 220V, 50Hz	copë	1	5.70	5.70
8	Furnizim dhe montim Kontaktor i fuqisë CNM 600-22, 220V, 50Hz	copë	1	5.20	5.20
9	Furnizim dhe montim Siguranë bazë me mbrojtje ftohëse, 3 poleshe 500A madhësia 4 SUR	copë	1	6.50	6.50
10	Furnizim dhe montim Siguranë bazë me mbrojtje ftohëse, 3 poleshe 800A madhësia 4 SUR	copë	1	9.30	9.30
11	Furnizim dhe montim Kuti ndërmjet 100x140x70 mm PVC gri me vatë me LIDAPG KNOCK	copë	1	4.35	4.35
12	Kabell bakri X-00 4x16	m	1	0.95	0.95
13	Kabell bakri X-00 4x25	m	1	1.22	1.22
14	Kabell e gomës Rd. 2x0.75	m	1	0.15	0.15
15	Kabell e gomës FPL 2x0.75	m	1	0.17	0.17
16	Kabell e gomës FPL 3x0.75	m	1	0.23	0.23
17	Furnizim dhe montim Central adresible e zjarrit tip PC4020-V3.3 me mundesi te lidhjes me rrjetin telefonik ne rast zjarri	copë	1	13.00	13.00
18	Furnizim dhe montim Tabela modulare tip VDI 19"-42U e kompletuar me te gjitha pjeset percjellse per te formuar rrjetin e PC-se dhe telefonit, Cmimi komplet	komplet	1	38.80	38.80
				Total	**137.97**

Nënshkrimi

Data 20.10.2020

Oferta-Profatura nga CimiElektronics per komanine tone

cimi@electronic

Profatur

Për:	
Emri:	ARHIKO Ing
Adresa	Ulpiana , D-1,H-10 , Prishtine
Nr	

Date:	03.11.2020
Fatura Numër:	23//2020
Nr biznesit	
Nr Fiskalë	811014696

Për Muajin:

Nr.	Përshkrimi	Njësia	Sasia	Çmimi për njës pa tvsh	Vlera pa TVSH
1	Furnizimi dhe montim Centtral adresibile e zjarrit tip PC4020-V3.3 me mundesi te lidhjes me rrjetin telefonik ne rast zjarri	Copë	1	€ 480.00	€ 480.00
2	Furnizimi dhe montim Tabela modulare tip VDI 19"-42U e kompletuar me te gjitha pjeset percjellse per te formuar rrjetin e PC-se dhe telefonit, Cmimi komplet	komplet	1	€ 280.00	€ 280.00
				SHUMA / SUBTOTAL	€ 644.07
					€ 115.93
					€ 760.00

Bankat	Llogarit Bankare
Raiffaisen Bank	1501090003722060
Procredit Bank	
NLB	
BKT	

Pranoj:

cimi@electronic Shpk SKENDERAJ

Përgaditi: Misim Vojvoda

Komente:

cimi@ELECTRONIC sh p k
NR BIZNESIT :811014696
Skenderaj
Tel&Fax: +377 44 712 720
E-mail: cimielectronicshpk@gmail.com

Cmimet per pozicionin 17 dhe 18 ne profaturen nga Elektrotoni jane 13 dhe 38 Euro, kurse cmimi i ofruar nga Cimi electronics per pozicione te njejta jane 480 dhe 280 Euro. Shihet qarte se cmimi nga Elektrotoni per keto pozicione eshte manipulues dhe matematikisht eshte mbi 3000% me i ulet sesa cmimi real i tregut.

Pika 6

Profatura e ofruar nga kompania Art Projekt per pozicionet e sporteleve dhe deres rreshqitese ka cmime fiktive sepse kjo kompani nuk mirret me ofrimin e ketyre produkkete. Gjate hulumtimit per kete kompani gjetem se kjo kompani mirret me aktivitete ndertimore banesore dhe jobanesore dhe nuk ofron produkte metali, inoksi, xhami apo te ngjashme sic eshte paraqitur ne profaturen e ofruar.

Profatura nga Art Projekt per OE fitues:

NNPSHT ART PROJEKT

NDËRMARRJA NDËRTIMORE PROJEKTUESE SHËRBYESE TREGTARE

„aRt PrOjEkT"

VITI

Nr.i Tri. 811329805

Nr fiskal 600189569

Llogaria 1706200050012093

Mob. 044 190 620 ; 044 211 449

Email:Artprojekt_Viti@hotmail.com

PROFATURË NR. 1/2020

EMRI I PROJEKTIT: Punimi i punës me ajnat pershkrimit.

INVESTITORI: „PRO BCO GROUP-VITI"

Nr	PËRSKRIMI I SHËRBIMIT	NJËSIA	SASIA	ÇMIMI	ÇMIMI ME TVSH
18	Furnizim dhe montim i sporteleve te punës me pale. Duke perfshire xhami i lemshëm 4+1+4 mm, profilet nga inoksi.. xhami gjithashtu duhet qe te kete vrimat per kompletim me pale, kurse ngjyra e perzgjidhet dërgim mbikqyrës.	m2	1.00	15.00 €	15.00
19	Furnizim dhe montim i sporteleve te punës me pale me lartesi deri ne tavanin e klasës (mbi 2.8m). Duke perfshire pulin nga granit, mbajtës (ne lartësi 1,2) (m) nga konstruksioni i metalit me trashesi t=10 cm, mustësia te ceket me kerpiçka, xhami i lemshëm 4+1+4 mm, profilet nga inoksi. Sporteli duhet te kete cohe lëvizëse.	m2	1.00	29.50 €	29.50
41	Furnizim me material si dhe punim i dërsës rrëshqitëse, prej profilesve metalike. Rrëshqja duhet qe si kete keto karakteristika. Montim i anbarave per shyllat krysore prej profilesve te çelikut me dimensione 80mm x 80mm (me trashesi te çelikut 3mm). Montim i shyllave te kunërrëshqitjes mbajtës prej profilesve te çelikut me dimensione 80mm x 80mm (me trashesi te murave te profilit 3mm) me lartësi 1500mm Montim i derës prej profilesve te çelikut me dimensione profilet krysore horizontale dimensione 80mm x 60mm (me trashesi te profilit 3mm), profilet tjera horizontale (40x20x2.5mm) dy rënda ral si dy anët e vertikalve dhe profilet vertikalet me dimensione (20x20x2mm) si dhe vendosen ral çdo 120mm. Montim i profilit metalik, L 50mm x 50mm me trashesi te profilit 4mm, per kryejen e derës rrëshqitëse. Montimi i notave (2 copë) per kryejen e derës ne drejtim horizontal.Punëtori përfshinë edhe ngjyrosjen e derës llëmarët me ngjyrë minium (dy shtresa) che ngjyrë vajtjeme (dy shtresa).	m2	1	38.00 €	38.00
				GJITHËSEJT:	82.50

FAKTUROI: Salih Ajeti

ME DATË: 20.10.2020

Aktivitetet kryesore te Art Projekt:

Art Projekt O.P.

Emri i biznesit	Art Projekt O.P.
Emri tregtar	///
Lloji biznesit	Ortakeri e përgjithshme
Numri unik identifikues	811329805
Numri i biznesit	80068832
Numri fiskal	600189569
Numri certifikues KTA	///
Numri punëtorëve	12
Data e regjistrimit	12/07/2000
Komuna	Viti
Adresa	Viti, Hoxhë Jonuzi p.n.
Telefoni	044-193 626
E-mail	///
Kapitali	€
Statusi në ARBK	Regjistruar
Statusi në ATK	///

Perfaqësues i autorizuar

Emri	Mbiemri	Pozita në biznes	Autorizimet
Salih	Ajeti	Përfaqësues i autorizuar	autorizim i pergjitheshem

Pronar/ Aksionarë

Emri Mbiemri	Kapitali në €	Kapitali në %
Flamur Hajrullahu	€	%
Salih Ajeti	€	%

Njësitë

Nr	Numri i njëseisë	Emri	Vendi

Aktivitet/et

Kodi	Përshkrimi	Tipi
4120	Ndërtimi i objekteve banesore dhe jobanesore	Primarë
4399	Aktivitetet e tjera të specializuara ndërtimi p.k.t.	Sekondarë
4313	Testi i shpuarjes dhe shpuarja	Tjera
4211	Ndërtimi i rrugëve dhe autostradave	Tjera
8121	Pastrimi i përgjithshëm i ndërtesave	Tjera
7112	Aktivitetet e inxhinierisë dhe këshillimit teknik	Tjera
4332	Punime montimi nga druri dhe materiale të tjera	Tjera
4329	Instalime të tjera ndërtimore	Tjera
4339	Përfundimi dhe finalizimi i punëve të tjera të ndërtesave	Tjera
7732	Marrja dhe dhënia me qira (lizingu) e makinerisë dhe pajisjeve të ndërtimtarisë dhe inxhinierisë	Tjera
4291	Ndërtimi i projekteve të ujit	Tjera
4321	Instalime elektrike	Tjera
4331	Punime suvatimi	Tjera
4333	Punime për veshjen e dyshemeve dhe mureve	Tjera
4312	Përgatitja e vendpunishtes	Tjera
4322	Punime hidraulike, instalime të ngrohjes dhe kondicionimit të ajrit	Tjera
4334	Lyerja dhe vendosja e xhamave	Tjera
0240	Shërbime mbështetëse ndaj pyjeve	Tjera
0210	Kulturat pyjore dhe aktivitetet e tjera të pylltarisë	Tjera

Pika 7

Pozicionet per pjese elektrike per te cilat OE ka ofruar profature kane cmime jo-normalisht te uleta. Profatura eshte e ofruar nga NTP Elektrotoni. Ne kemi kerkuar profatura per keto pozicione te njejta nga komani te ndryshme dhe na kane dhene cmime me te larta ne krahasim me cmimet ne profaturat e ofruara OE:

Profatura nga NTP Elektrotoni per OE fitues:

NTP Elektrotoni

601272462
Tepeleq
61000
044/753-188

PRO FATURE

152/2

20.10.2020

Per:
Pro&Co Group SHPK
811092254
Kilokot
61000
045/777-757

Nr	Pershkrimi	Njesia	Sasia	Cmimi	Total
1	Furnizim dhe montim Furnizim dhe montim Ndërprerës i fuqisë tipit DPX630 250A me mbrojtje nga ndërprerja e shkurtër dhe mbingarkesa (7-10)In, gjeneruar (0.7-1)In Ndërprerës duhet të kalojë ditën gjysmë-lëvizëshëm	copë	1	9.55	9.55
2	Furnizim dhe montim Ndërprerës i fuqisë i tipit DPX-250 100A me mbrojtje nga ndërprerja e shkurtër dhe mbingarkesa (7-10)In, gjeneruar (0.7-1)In Ndërprerës duhet të kalojë ditën gjysmë-lëvizëshëm	copë	1	9.30	9.30
3	Furnizim dhe montim Ndërprerës i fuqisë i tipit DPX-125 63A me mbrojtje nga ndërprerja e shkurtër dhe mbingarkesa (7-10)In, gjeneruar (0.7-1)In	copë	1	8.90	8.90
4	Furnizim dhe montim Ndërprerës i fuqisë i tipit DPX-125 40A me mbrojtje nga ndërprerja e shkurtër dhe mbingarkesa (7-10)In, gjeneruar (0.7-1)In	copë	1	9.50	9.50
5	Furnizim dhe montim Kontaktor i fuqisë CNM 400-22, 230V, 50Hz	copë	1	8.50	8.50
6	Furnizim dhe montim Kontaktor i fuqisë CNM 250-22, 230V, 50Hz	copë	1	5.80	5.80
7	Kontaktor i fuqisë CNM 680-22, 230V, 50Hz	copë	1	5.70	5.70
8	Furnizim dhe montim Kontaktor i fuqisë CNM 800-22, 230V, 50Hz	copë	1	5.70	5.70
9	Furnizim dhe montim Sigurese bazë me mbrojtës ltrek, 3 pozicione 630A mullkesa 4 SUF	copë	1	5.50	5.50
10	Furnizim dhe montim Sigurese bazë me mbrojtës ltrek, 3 pozicione 800A mullkesa 4 SUF	copë	1	9.30	9.30
11	Furnizim dhe montim Kutia lidhëse 160x140x70 mm PVC gri me vathë me LEGRAND KNOCK	copë	1	4.35	4.35
12	Kabël lidhëse X-CO 4x16	m	1	0.95	0.95
13	Kabël lidhëse X-CO 4x25	m	1	1.22	1.22
14	Kabël e gomës PVL 2x0.75	m	1	0.15	0.15
15	Kabël e gomës PPVL 2x0.75	m	1	0.17	0.17
16	Kabël e gomës PPVL 3x0.75	m	1	0.23	0.23
17	Furnizim dhe montim Qendrë abonente e zjarrit tip PC4020-V3.3 me rrundone le kthyer me njësi telefonik në fast gain	copë	1	13.00	13.00
18	Furnizim dhe montim Tabela modulare tip VDI 19"-42U e kompletuar me le gëlba pjesë perqëlbë per le kontuar njësin e PC-so dhe telefonat, Çmimi kompleks	kompleks	1	38.80	38.80
			Total		137.97

Nënshkrimi

Data 20.10.2020

Oferta-Profatura nga Aurora per kompanine tone:

AURORA

AURORA Sh.p.k.
Selia : Prishtinë, Adresa : Magjistrala Pr-FR KM-2
Nr. Fiskal : 810481267, NRB : 810481267
Nr. TVSH : 830065641
Llog. bank : /
Tel / Fax : 038/606-128 / 044/608727 044/628240
Email: auroraelektrika@gmail.com
Web: www.aurora-kos.com

BLERËSI : Arhiko .ING O.P.
Nr. FISKAL : 600244537 Nr. TVSH : 811274084
NRB : 70353660 SHIFRA : 811274084
SELIA: Prishtinë
ADRESA : Prishtinë, , B.Diellit Z.Lindjes
TEL : 044/117-624

PROFATURA Nr.:2028/20

E DATËS : 03.11.2020

OBJEKTI : Objekti nr.1

AGJENTI/DISTRIB. :

Nr.	KODI	EMËRTIMI	SASIA/Nj.m.	CM. SHIT. PA TVSH	VLERA	LEJIMI	TVSH	CM. SHIT. ME TVSH	VL. SHIT. ME TVSH	AFATI I LIFERIMIT
1	S-20461	Sigurese 3P 32A C	1 cop	6.746	6.746	15	1.032	6.766	6.766	
2	S-20462	Sigurese 3P 40A C	1 cop	8.331	8.331	15	1.275	8.356	8.356	
3	S-20463	Sigurese 3P 50A C	1 cop	11.644	11.644	15	1.782	11.679	11.679	
4	S-20464	Sigurese 3P 63A C	1 cop	13.669	13.669	15	2.091	13.710	13.710	
5	S-A9N18357	Sigurese 1P 80A C	1 cop	24.669	24.669	15	3.774	24.743	24.743	
6	S-A9N18358	Sigurese 1P 100A C	1 cop	25.610	25.610	15	3.918	25.687	25.687	
7	S-A9N18365	Sigurese 3P 80A C	1 cope	67.619	67.619	15	10.346	67.822	67.822	
8	S-A9N18367	Sigurese 3P 100A C	1 cope	67.619	67.619	15	10.346	67.822	67.822	
9	S-A9E18327	Sigures shpëtëtuese 3 faze 220V	1 cop	25.127	25.127	15	3.844	25.200	25.200	
10	S-EPH3200121	EPH Priz antene TV	1 cope	2.975	2.975	15	0.455	2.983	2.983	
11	L-412221	Shkarkues mbrenshëm 20kA 2P	1 cop	23.356	23.356	15	3.573	23.426	23.426	
12	L-412223	Shkarkues mbrenshëm 20kA 4P	1 cop	41.254	41.254	15	6.312	41.378	41.378	
13	S-LV480806	Bazë per sig. thike - deri 400A NEW	1 cop	128.203	128.203	15	19.615	128.588	128.588	
14	A-OFAF2-H315	ABB Patrona IEC 2 315A	3 cope	12.203	36.610	15	5.601	12.240	36.720	
15	S-LV480801	Bazë per sig. thike - deri 160A NEW	1 cop	32.093	32.093	15	4.910	32.190	32.190	
16	A-OFAF1H160	ABB Patrona IEC 1 160A	3 cope	8.559	25.678	15	3.929	8.586	25.756	
17	A-1SDA068126R1	ABB A3 250A 3P 36kA LSI me shpëtim	1 cope	273.754	273.754	15	41.884	274.576	274.576	
18	4910	XOO-A 4x16	1 met	0.678	0.678		0.122	0.800	0.800	
19	4950	XOO-A 4x25	1 met	1.059	1.059		0.191	1.250	1.250	
20	4953	XOO-A 4x35	1 met	1.486	1.486		0.264	1.750	1.750	
21	4953-1	XOO-A 4x50	1 met	2.034	2.034		0.366	2.400	2.400	
22	4960	XOO/0-A 3x70+50/S	1 met	2.712	2.712		0.488	3.200	3.200	
23	4406	PPL 2x0,75 BARDHË	1 met	0.153	0.153		0.027	0.180	0.180	
24	4401	P/L 2x0,75 BARDHË	1 met	0.144	0.144		0.026	0.170	0.170	
25	4410	PPL-Y 3x0,75 BARDHË	1 met	0.203	0.203		0.037	0.240	0.240	
26	4417	PPL-Y 4x0,75 BARDHË	1 met	0.254	0.254		0.046	0.300	0.300	
27	4442	PP/J-Y 3x1,5 ZEZË	1 met	0.339	0.339		0.061	0.400	0.400	
28	4444	PP/J-Y 3x2,5 ZEZË	1 met	0.551	0.551		0.099	0.650	0.650	
29	4460	PP/J-Y 5x2,5 ZEZË	1 met	0.907	0.907		0.163	1.070	1.070	
30	4462	PP/J-Y 5x4 ZEZË	1 met	1.441	1.441		0.259	1.700	1.700	
31	4464	PP/J-Y 5x6 ZEZË	1 met	2.203	2.203		0.397	2.600	2.600	
32	4465	PP/J-Y 5x10 ZEZË	1 met	3.644	3.644		0.656	4.300	4.300	
33	2148	H07RN-F 4Gx35	1 m	16.017	16.017		2.883	18.900	18.900	
34	1501	J-Y(St)Y 2 x 2 x 0,6	1 met	0.237	0.237		0.043	0.280	0.280	
35	1502	J-Y(St)Y 3 x 2 x 0,6	1 met	0.356	0.356		0.064	0.420	0.420	
36	1504	J-Y(St)Y 5 x 2 x 0,6	1 met	0.551	0.551		0.099	0.650	0.650	
37	3610	J-Y(St)Y 6x2x0,6	1 met	0.636	0.636		0.114	0.750	0.750	
38	3507	J-Y(St)Y 10 x 2 x 0,6	1 met	0.763	0.763		0.137	0.900	0.900	
		GJITHËSEJ SHITJET :			861.305	122.244	131.231		860.292	

Faqe: 1 prej 2

RAIFFEISEN BANK PRISHTINË 1501 0010 0020 2143

TEB BANKA Prishtinë 2011 0000 1247 7926

PRO CREDIT BANK PRISHTINË 1110 1755 2500 0102

NLB-BANK PRISHTINË 1701 0015 1190 1739

PROFATURA Nr.: 2028/20
E DATËS : 03.11.2020

Profatura nga Elektrometali per kompanine tone:

elektrometali
Lighting Center

PRO-FATURE

20-PSVD1-002-48

N.T.SH. " Elektrometali " Adr:FERIZAJ
Nr.Unik:810638322 Tvsh:330047200
Tel: +38345/404043, +38344/195-818
Email:

Bleresi:

Arhiko Ing O.P.
Adresa: B. Dielli Z. Lindjes 41/13
Qyteti: Prishtine
Telefoni: 044-11 76 24
Nr fiskal: 600244537
Numri unik: 811274084
Nr TVSH: 330089327

Data	Koshtet	Valeiteti	Referenca	Referenti Juaj	Lokacioni
03.11.2020		03.11.2020			002

No	Kodi	Emertimi	Sasia	Njesia	Cmimi pa TVSH	Rabati %	TVSH %	Cmimi me TVSH	Vlera me TVSH
1	5171	Pog fleoni 18W/765	1.00	Copë	0.46	0.00	18.00	0.54	0.54
2	721	Pog fleoni 36W/765	1.00	Copë	0.51	0.00	18.00	0.60	0.60
3	354	LED PANEL ME EFEKT WARM MJ-EM-K-RETH 18+6W WW & WH	1.00	Copë	2.12	0.00	18.00	2.50	2.50
4	5598	Sigurese ETI 1P 16A	1.00	Copë	1.36	0.00	18.00	1.60	1.60
5	5598	Sigurese ETI 1P 63A	1.00	Copë	3.81	0.00	18.00	4.50	4.50
6	5594	Sigurese ETI 1P 20A	1.00	Copë	1.36	0.00	18.00	1.60	1.60
7	5597	Sigurese ETI 1P 40A	1.00	Copë	3.81	0.00	18.00	4.50	4.50
8	4280	Sigurese automatike 20-25A 3P	1.00	Copë	7.20	0.00	18.00	8.50	8.50
9	4277	Sigurese automatike 63A 3P GE	1.00	Copë	12.71	0.00	18.00	15.00	15.00
10	7938	SIGURESE 3P 80A C SCHNEIDER	1.00	Copë	74.58	0.00	18.00	88.00	88.00
11	5569	Tipk 1ni sinjal&shej 1EM NOO P WH	1.00	Copë	1.69	0.00	18.00	2.00	2.00
12	5723	priza tt nopal	1.00	Copë	1.27	0.00	18.00	1.50	1.50
13	5528	kutia 150x100 standard	1.00	Copë	3.22	0.00	18.00	3.80	3.80
14	5705	kutia gew.44009 mj.	1.00	Copë	3.81	0.00	18.00	4.50	4.50

Vlera pa TVSH : 117.92
Rabati : 0.00
TVSH : 21.22
Vlera per pagese: 139.14 EUR

Pergati: N.T.SH elektrometali Ferizaj

Pranoi:

Llogaria Bankare :Pro Credit Bank 1170 0133 2009 0125

Pika 8:
Pervec pikave te cekura me larte per pozicione te caktuara AK ka bere shkelje te nenit **59 i LPP: Ekzaminimi, Vlerësimi dhe Krahasimi i Tenderëve- paragrafi 4** sipas te cilit AK duhet te shpalle tenderin e pergjegjshem nese tenderi eshte ne perputhshmeri me te gjitha kerkesat e parashkruara ne njoftimin pekontrates dhe dosjes se tenderit.
Tenderi yne i ka plotesuar te gjitha kerkesat e njoftimit per kontrate dhe dosjes se tenderit.

Pika 9:
Ak ka bere shkelje te **Neni 52 Njoftimi i kritereve për dhënien e kontratës-paragrafi 3** sipas te cilit thuhet: "*Vetëm kriteret e matshme dhe të cilat paraprakisht janë përcaktuar në dosjen e tenderit mund të shfrytëzohen për vlerësim*"
Ak neve na ka eliminuar per kritere te reja- profatura nga palet e treta- te cilat AK i ka vendosur si kritere gjate vleresimit dhe nuk i ka caktuar ne dosjen e tenderit.

Pika 10: AK ka bere shkelje te **Nenit 61 Tenderët Jo-Normalisht të Ulët dhe Rregullores per Cmime jo-normalisht te ulet- neni 4.2** ku thuhet qe: *"Në rast se një tender (apo një pozicion i tenderit) duket të jetë abnormalisht i ulët, Autoriteti Kontraktues duhet të kërkoj me shkrim nga operatori ekonomik i cili ka dorëzuar tenderin që duket të jetë jo-normalisht i ultë, një deklaratë me shkrim e cila përfshinë një zbërthim të detajuar të pjesëve relevant të tenderit dhe e cila përfshin një shpjegim për çmimin e ultë duke përdorur formularin standard të miratuar nga KRPP-ja"*
AK ka kerkuar dokumente shtese profatura te cilat me pare nuk kane qene te caktuara ne dosjen e tendereit.

Pika 11:
Ne pergjigjen ndaj kerkeses per rishqyrtim ka deklaruar qe Ak nuk eshte organ hetuesie qe te verifikoj origjinalitetin e profaturave te ofruara nga OE fitues
AK me kete deklarate ka bere shkelje te **Neni 52 Njoftimi i kritereve për dhënien e kontratës-paragrafi 7** ku thuhet qe: "*Autoriteti kontraktues në rast të dyshimit të cilido informacioni të dorëzuar nga operatori ekonomik, do të kryejë një kontroll efektiv të informatave dhe dokumentacionit të tenderit*"

Ne ne asnje menyre nuk kemi kerkuar qe AK te luaj rolin e organit te hetuesise ti vertetoj profaturat. Ne kemi kerkuar qe AK te analizoj cmimet e ofruara ne keto profatura.. Ne ja kemi deshmuar kete Ak me profatura nga te njejtat kompani si dhe kompani tjera me cmime reale te tregut, mirepo AK nuk i ka marre parasyshe.
Shembull: Cmimi i ofruar per pozicionin e rampes nga kompania IRFA Roloder" SHPK per OE fitues eshte 40 Euro sic shihet ne profature me lart, kurse ne profaturen e ofruar per kompanine tone nga IRFA Roloder" SHPK, cmimi i rampes se njejte eshte 900 Euro. Matematikisht, cmim i ofruar per OE fitues i bie te jete mbi 2000% me i lire se cmimi real.
Mbi bazen e ketyre manipulimeve te bera nga OE ne bashkepunim me keto kompani furnizuese, OE ne fjale po e perfiton kontraten kurse ne po diskriminohemi.
Nese AK deshiron ta aplikoj Kriterin per Cmime Jo-Normalihst te uleta, eshte dashur qe Kriterin per Cmime Jo-Normalihst te uleta ta aplikoj per te gjitha kompanite dhe per te gjitha çmimet njesoj dhe mos te bej diskriminim.

AK vet e ka perzgjedhur llojin e procedures ku ka kerkuar cmime njesi dhe te peshuar, prandaj kompania jone ka qene e detyruar te vendose cmime me te lira ne disa pozicione per te arritur qe cimimi total i peshuar te jete me i ulet dhe konkurent per fitimin e kontrates. Por gjithnje duke pasur parasyshe qe kompania jone ka kapacitet t'i mbuloje pozicionet ku kemi vendosur cmime te lire. Pra ne kemi analizuar kontraten si teresi dhe kemi vendosur cmime

pas analizave tona.
Ne nuk kemi dashur qe te tregohemi jo te sinqerte ndaj AK, dhe per nje produkt qe kushton shembull 900 euro te sjellim profature te pavertete me cmim te atij produkti 40 Eruo sic ka vepruar kompania ne fjale.
Me rastin e kerkeses per ti sqaruar cmimet jo-normalisht te uleta, kompania jone ka ofruar nje deklarate ku shpjegohen arsyet e pergjithshme se pse ne kemi vendosur cmime te tille, per dallim nga OE i shpallur fitues ku ka ofruar profatura me cmime te rrejshme.
Duke u bazuar ne kerkesen per informacion per tenderet me cmim jo-normalisht te ulet, edhe kompania ne fjale nuk iu eshte pergjigjur ne plotni te gjitha kerkesave te AK, pasiqe ne kerkese thuhet qe duhet ofruar edhe informacion per pjesen e fitimit:Furnizimit-Sherbimit,

1. DDP, Dudin - Doganës Kosovës, (me te gjitha taksat/tatimet);
2. Ose Pro Faturën / Faturë – e Furnizimit (me te gjitha taksat/tatimet);
3. Dhe pjesën e Fitimit: Furnizimit - Shërbimit

Kurse OE fitues nuk e ka ofruar kete pjese te sqarimit.

Ne pretendojme qe AK per interesa te caktuara e ka favorizuar kete kompani duke mos e aplikuar kriterin e njejte per cmime jo-normalisht te uleta sic e ka aplikuar ne rastin e kompanise tone.
Andaj kerkojme nga OSHP qe pretendimet tona ti konsideroj si te bazuara dhe ta kthej lenden ne rivleresim.

9. Dëmet materiale

Përshkruaj mënyrën se si shkelja e supozuar i ka shkaktuar ose kërcënohet t'i shkaktojë dëme materiale parashtruesit të ankesës, ne rast se përfshini pretendime për kompensim.

1.Humbja e imazhit te kompanise per projektet ne vazhdim
2.Humbja e kohes ne mos nenshkrimin e Kontrates dhe fillimit te projektimit
3.Kostoja e Sigurimit te tenderit
4.Kostoja e Stafit.

10. Lista e dokumenteve (dëshmive) të bashkangjitura

Nëse aplikohet, bashkëngjitni Ankesës dokumentet e renditura më poshtë:

a) një kopje të publikimit të "Njoftimit për Kontratë" apo "Njoftimit për Konkurs të Projektimit.
b) një kopje të publikimit për "Njoftimin e Dhënies së Kontratës" apo "Njoftimin për Rezultatet e Konkursit të Projektimit" apo "Njoftimit për Anulim".
c) një kopje të letrës së eliminimit të tenderuesit/kandidatit/ letrës se tenderuesit të pasuksesshëm/ letrës për mos para-kualifikim.
d) një kopje të procesverbalit të hapjes publike të tenderëve, nëse aplikohet,
e) bashkëngjit një kopje te vendimit te miratuar nga AK gjate kontekstit paraprak te zgjidhjes se mosmarrëveshjeve ne përputhje me nenin 108A te LPP-se,
f) Dëshminë e pagesës se tarifës se ankimit ne përputhje me nenin 118 te LPP-se, dhe
g) të gjitha korrespondencat e juaja me autoritetin kontraktues duke përfshirë e-mailat si dhe çdo informatë të shkruar që ka të bëjë me këtë aktivitet prokurimi, si dhe me secilin pretendim të paraqitur në ankesë.

****Sipas Nenit 111.2 të LPP, Parashtruesi i ankesës, origjinalin e ankesës do t'ia dorëzojë OSHP-së dhe njëkohësisht një kopje do t'ia dërgojë në mënyrën më të shpejtë të mundshme Autoritetit Kontraktues.*