ORGANI SHQYRTUES I PROKURIMIT

Sipas Nenit 109 të Ligjit nr. 04/L-042 për Prokurimin Publik të Republikës se Kosovës, i ndryshuar dhe plotësuar me ligjin Nr. 04/L-237, ligjin Nr. 05/L-068 dhe ligjin Nr. 05/L-092

Një ankesë kundër: **MINISTRIA E INFRASTRUKTURES**

Për Aktivitetin e Prokurimit Nr. i AP: **205-21-2285-1-1-1**

Sa i përket tenderit për: **Furnizim me peshore per matjet boshtore te automjeteve**

ANKESË

1. Identifikimi i ankuesit*

Profitech sh.p.k.
(Shëno emrin e plotë të kompanisë suaj)

Rr. Ilaz Kodra Nr. 5
(Adresa)
Prishtinë — *10000*
(Vendi) — *(Kodi postar)*
044 784 278 — _____
(Numri Telefonit) — *(Numri i Faks-it)*

Burim Vrajolli
(Emri i plotë i përfaqësuesit të kompanisë suaj)
profitech.shpk@gmail.com
(Adresa elektronike)

09.09.2021 — _____
(Data e parashtrimit të ankesës) — *(Nënshkrimi dhe vula)*

**Ankues do të thotë një palë e interesuar për parashtrim të ankesës.*

2. Identifikimi i avokatit

Parashtruesi i ankesës mund ta parashtroj ankesën vetëm ose përmes avokatit të tij. Nëse ankesa parashtrohet përmes avokatit, atëherë duhet bashkangjitur autorizimin e përfaqësimit me PROKURË.

Shëno të dhënat si në vijim:

_____
(Emri i avokatit)

_____

(Adresa e plotë)

_____ _____

(Numri i Telefonit) *(Numri i faks-it)*

_____

(Adresa elektronike)

_____ _____

(Data e parashtrimit të ankesës) *(Nënshkrimi dhe vula)*

3. Të dhënat mbi aktivitetin e prokurimit

[Shëno një përshkrim te shkurtër lidhur me datën dhe vendin në të cilën është publikuar " Njoftimi për Kontratë" apo "Njoftimi për konkurs te projektimit" dhe, nëse aplikohet "Njoftimi për dhënie të Kontratës","Njoftimi për Rezultatet e Konkursit të Projektimit" apo "Njoftimi për anulim te aktivitetit te prokurimit", nëse aplikohet, afatin e fundit për dorëzimin e tenderit, datën dhe orën e fillimit të procesit për Hapjen e Tenderëve, si dhe kriteri për dhënie të kontratës]:

Njoftim për Kontratë; Data e publikuar: ***22.04.2021***
*Formulari standard për korrigjimin e gabimeve, Data e publikuar:****23.04.2021***
Njoftim mbi Vendimin e Autoritetit Kontraktues; Data e publikuar: ***23.07.2021***
Njoftim mbi Vendimin e Autoritetit Kontraktues; Data e publikuar: 24.08.2021
Afati i fundit për dorëzimin e tenderit: ***16.06.2021 në 14:00 orë***
Kriteri për dhënie të kontratës: ***Tenderi i përgjegjshëm me Çmimin më te ulët***

4. Procesi i Hapjes së tenderëve, *nëse aplikohet*

A keni marrë pjesë në procesin e Hapjes së tenderëve? Nëse po, specifikoni shkurtimisht ecurinë e procesit të Hapjes së Tenderëve.

Po ☐ **Jo** ☒

5. Njoftimi mbi Eliminimin e Tenderuesve, *nëse aplikohet*

A jeni njoftuar me shkrim lidhur me eliminimin tuaj nga pjesëmarrja e mëtutjeshme në aktivitetin e prokurimit ?

Po ☒ **Jo** ☐

6. Zgjidhja preliminare e mosmarrëveshjeve

A keni bërë kërkese për rishqyrtim pranë AK lidhur me arsyet e eliminimit tuaj?

Po [x] **Jo** [ ]

*Me datë **28.08.2021** kemi bërë kërkesë për rishqyrtim pran AK "**MINISTRIA E INFRASTRUKTURES"** .*
*Të bashkangjitur mund të gjeni **"Kërkesën për Rishqyrtim"** si dhe **"Vendimin"** - "**Përgjigjen ndaj Kërkesës për Rishqyrtim"** nga AK "**MINISTRIA E INFRASTRUKTURES"** të datës: **31.08.2021***

*Po ashtu edhe më datë **27.07.2021** kemi bërë kërkesë për rishqyrtim pranë AK "**MINISTRIA E INFRASTRUKTURES"** .*
*Të bashkangjitur mund të gjeni **"Kërkesën për Rishqyrtim"** si dhe **"Vendimin"** - "**Përgjigjen ndaj Kërkesës për Rishqyrtim"** nga AK "**MINISTRIA E INFRASTRUKTURES"** të datës: **02.08.2021***

7. Dispozitat e shkelura nga Autoriteti Kontraktues

Specifikoni dispozitën ose dispozitat e LPP-së që supozohet të jenë shkelur nga Autoriteti Kontraktues që nga momenti i publikimit të Njoftimit për Kontratë/Konkurs te Projektimit, dhe nëse aplikohet gjerë në përmbylljen e këtij aktiviteti të prokurimit me publikimin e Njoftimit për Dhënien e Kontratës apo Njoftimit për Rezultatet e Konkursit të Projektimit apo Njoftimit për Anulim.

Në bazë të **Ligjit për Prokurimin Publik të Republikës së Kosovës Nr. 04/L-042 i ndryshuar dhe plotësuar me Ligjin Nr. 04/L-237, Ligjin Nr. 05/L-068 dhe Ligjin Nr. 05/L-092**
Është shkelur:
Neni 1 - Qëllimi
Neni 6 - Ekonomiciteti dhe Efikasiteti
Neni 7 - Barazia në Trajtim/ Jo-Diskriminimi
Neni 59, Ekzaminimi, Vlerësimi dhe Krahasimi **i Tenderëve**
Neni 61, Tenderët Jo-Normalisht të Ulët
Neni 42, Tenderët Jo-normalisht të Ulët i **RrUOPP-së**
Neni 117, Afati i fundit për marrjen e vendimeve

*** Sipas Nenit 118 të LPP, OSHP-ja do të kthej tarifën tuaj nëse ankesa aprovohet si e bazuar. OSHP-ja mund të kërkoj një gjobë shtesë deri në 5,000 Euro në rastet kur OSHP-ja konstaton që të gjitha apo cilado nga pretendimet e parashtruara në ankesë kane qenë te rrejshme ose mashtruese.*

8. Deklaratë detale mbi faktet dhe argumentet

Përshkruani rrethanat faktike që përbëjnë supozimin për shkeljen e dispozitave të LPP-së. Ofroni deklaratë të qartë dhe të detajuar për faktet dhe argumentet të cilat mbështesin secilën bazë të ankesës tuaj.

1. Paraprakisht ju njoftojmë se më datë **27.07.2021,** kemi bërë kërkesë për rishqyrtim pran AK "**MINISTRIA E INFRASTRUKTURES".**

Të bashkangjitur mund të gjeni **"Kërkesën për Rishqyrtim"** si dhe **"Vendimin"** - "**Përgjigjen ndaj Kërkesës për Rishqyrtim"** nga ana e AK-së të datës: **02.08.2021.**

Pas marrjes së vendimit **"Përgjigjes ndaj Kërkesës për Rishqyrtim"** të datës: **02.08.2021** nga ana e **AK-së** ne kemi dorëzuar ankesë pran **OSHP-së** më datë: **06.08.2021**, dhe më datë: **18.08.2021** kemi pranuar mendimin e ekspertit **Nr. 597/21**, ku ankesa jonë nga Eksperti shqyrtues/teknik është marr si e bazuar.
(të bashkangjitur mund të gjeni Raportin e Ekspertit Shqyrtues **Nr. 597/21**)

Ndërsa **AK "Ministria e Infrastrukturës"** pa e bërë fare pezullimin e aktivitetit të prokurimit dhe pa e pranuar asnjë Vendim nga **Paneli Shqyrtues i OSHP-së**, më datë: **24.08.2021** ka publikuar **"Njoftimin mbi Vendimin e Autoriteti Kontraktues",** duke rekomanduar për shpërblim me kontratë një OE tjetër - Grupin e Operatoreve Ekonomik **"NTSH DIARI, TUNAMAR SHPK Dega në Kosovë"** dhe po ashtu na është dërguar **"Letra Standarde për Tenderuesin e Eliminuar"** më date: **24.08.2021** me pretendime të njëjta sikurse në **"Letrën Standarde për Tenderuesin e Eliminuar"** të datës: **23.07.2021.**
(të bashkangjitur mund të gjeni **"Njoftimin mbi Vendimin e Autoriteti Kontraktues"** të datës: **24.08.2021** dhe atë te datës: **23.07.2021**)

Autoritet Kontraktues nuk i ka respektuar procedurat ligjore të Ligjit për Prokurimin Publik të Republikës së Kosovës edhe pse lënda është akoma në procedure ankimore në **OSHP** dhe nuk është lëshuar akoma asnjë Vendim nga **Paneli Shqyrtues i OSHP-së**, është proceduar me vendim nga ana e **AK-së** duke mos i përfillur procedurat të cilat janë të parapara me Ligj, duke mos e respektuar **"afatin e fundit për marrjen e vendimeve"** të **OSHP-së**, **Neni 117** në bazë të **Ligjit për Prokurimin Publik të Republikës së Kosovës Nr. 04/L-042 i ndryshuar dhe plotësuar me Ligjin Nr. 04/L-237, Ligjin Nr. 05/L-068 dhe Ligjin Nr. 05/L-092.**

Andaj ne jemi detyruar që të përsërisim ankesën tonë pran **OSHP-së** për lëndën e njëjtë meqë **AK** nuk i ka respektuar procedurat ligjore si dhe për shkak se **"Kërkesa për Rishqyrtim"** e datës **28.08.2021** drejtuar **AK "Ministria e Infrastrukturës"** është refuzuar si e pabazuar nga ana e tyre dhe nuk është përfillur fare ankesa jonë ndaj **AK-së** edhe sa i përket mos respektimit të procedurave ligjore nga ana e tyre.

2. Po ashtu bazuar në **"Njoftimin mbi Vendimin e Autoriteti Kontraktues"** si dhe **"Letrën Standarde për Tenderuesin e Eliminuar"** të datës: **24.08.2021**, vendimi i marr nga Komisioni Vlerësues është i pa bazuar;

Në **"Letrën standarde për tenderuesin e eliminuar"** të datës: **24.08.2021,** tenderi ynë është refuzuar me arsyetimin si më poshtë dhe pretendimi është i njëjtë sikurse në: **"Letrën standarde për tenderuesin e eliminuar"** të datës**: 23.07.2021;**

OE – "Profitech" SHPK Në bazë të dokumenteve të kërkuara në njoftimin për kontratë dhe në dosjen e tenderit OE i lartëcekur është eleminuar:

- Duke u bazuar në rregullat për Tenderët Jo-Normalisht të Ulët. Komisioni Rregulativ i Prokurimit Publik në pajtim me Nenin 87, paragrafin 2, nën- paragrafin 2.8 dhe nenin 61, paragrafin 6, të Ligjit mbi Prokurimin Publik nr. 04/L-42, i ndryshuar dhe plotësuar me ligjin Nr. 04/L-237, ligjin Nr. 05/L-068 dhe ligjin Nr.05/L-092, adapton Rregullat që plotësojnë dhe japin sqarime për tenderët jo-normalisht të ulët, duke ju referuar Nenit 3-Informatat e përgjithëshme.
- OE "Profitech" SHPK ka ofruar çmimin: 84.416.12 Euro, sipas formulës duke nxjerr-llogarit mesataren e shumës së 5 Operatorëve Ekonomik e cila është 673.340.80 Euro e cila është 134.668.16 Euro dhe këtë mesatare e shumëzojm me 30% dhe na jep rezultatin 40,400.48 Euro, mandej mesataren e shumë së OE 134,668.16 Euro e zbresim 40,400.48 Euro (30% i vlerës së krijuar) vijm enë rezultatin 94,267.68 Euro . Vijm në përfundim se kjo vlerë është më e madhe se vlera e OE "Profitech" SHPK e cila është 84,416.12 Euro

Korrigjim – Çmimi i ofruar nga ana jonë është **86,416.12 €**, e jo **84,416.12 €** siç është cekur në **"Letrën standarde për tenderuesin e eliminuar"** të datës: **24.08.2021** dhe atë te datës**: 23.07.2021**

Në bazë të **Ligjit për Prokurimin Publik të Republikës së Kosovës Nr. 04/L-042 i ndryshuar dhe plotësuar me Ligjin Nr. 04/L-237, Ligjin Nr. 05/L-068 dhe Ligjin Nr. 05/L-092**

Neni 61 - Tenderët Jo-Normalisht të Ulët
Paragrafi 1 dhe 2

1. Nëse një operator ekonomik e dorëzon një tender që, është ose duket të jetë jo-normalisht i ulët, autoriteti kontraktues do të dërgojë një kërkesë me shkrim tenderuesit ku kërkohet nga tenderuesi që të dorëzojë me shkrim : (i) një ndarje të elementeve përbërëse të tenderit dhe (ii) shpjegime në lidhje me bazën e tenderit, sipas paragrafin 2. të këtij neni.

2. Gjatë përcaktimit nëse një tender është apo duket të jetë jo-normalisht i ulët, autoriteti kontraktues do të merr parasysh shpjegimet e dorëzuara nga tenderuesi në lidhje me:

2.1. ekonominë e procesit të prodhimtarisë, të shërbimeve të ofruara dhe/ose të metodave të ndërtimit;

2.2. çfarëdo zgjidhje teknike që janë ofruar ose zgjedhur;

2.3. çfarëdo kushte veçanërisht të favorshme që janë në dispozicion për tenderuesin për furnizimin e produkteve, sigurimin e shërbimeve, ekzekutimin e projekteve të punëve dhe/ose ushtrimin e aktiviteteve të ndërtimit që janë duke u prokuruar; dhe/ose

2.4. origjinalitetin e furnizimeve, shërbimeve, punës ose punëve të propozuara.

Bazuar në **Nenin 61, Pargrafi 1**, ne si Operator Ekonomik nuk kemi pranuar asnjë kërkesë me shkrim nga ana e AK-së për të dorëzuar me shkrim shpjegime sipas **paragrafit 2** të **Nenit 61.**

Që do të thotë se Autoritet Kontraktues ka bërë shkelje të **Nenit 61, Paragrafi 1 dhe 2, duke mos kërkuar asnjë shpjegim të vetëm me shkrim nga ana jonë në lidhje me pretendimin se është ofruar** çmim jo-normalisht i ulët.

Bazuar në **Neni 42 - Tenderët Jo-normalisht të Ulët** i **RrUOPP-së**

Referoju rregullave të aprovuara nga KRPP, të publikuara në web-faqen e KRPP-së, B57 "Rregullat për tenderët jo-normalisht të ulet".

Në, **Rregullat për Tenderët Jo-Normalisht të Ulët**
Neni 1 Qëllimi, paragrafi **1.2**:
Në çdo rast , kur ka një prag për tender jo-normalisht te ulet, **ndalohet përjashtimi automatik i ofertave jo-normalisht të ulëta** pa përdorur një procedurë inter partes me operatorin përkatës ekonomik për shqyrtimin e tenderit i cili konsiderohet nga autoriteti kontraktues si jo-normalisht i ulët.
Dhe
Neni 4, Procedura e shqyrtimit (inter partes) paragrafi **4.1** dhe **4.2**:
4.1 Kur një tender konsiderohet si jo normalisht i ultë në pajtim me Nenin 61 te LPP dhe paragrafit 3.1 ose 3.2 te këtyre rregullave, një tender i tille **nuk mund të refuzohet** pa hetimin dhe shqyrtimin e elementeve të rëndësishme që shkaktoj tenderin veçanërisht të ulët.
4.2 Në rast se një tender (apo një pozicion i tenderit) duket të jetë abnormalisht i ulët, Autoriteti Kontraktues **duhet të kërkoj me shkrim** nga operatori ekonomik i cili ka dorëzuar tenderin që duket të jetë jo-normalisht i ultë, një deklaratë me shkrim e cila përfshinë një zbërthim të detajuar të pjesëve relevant të tenderit dhe e cila përfshin një shpjegim për çmimin e ultë duke përdorur formularin standard të miratuar nga KRPP-ja **"Shkresa standarde për tenderët jo-normalisht të ulët".**

Vlen të ceket po ashtu se çmimi i ofruar nga ana jonë është për **37,068.52 Euro** më i ulët se OE i rekomanduar për kontratë **"NTSH DIARI, TUNAMAR SHPK Dega në Kosovë"**, ku AK në bazë të **Ligjit për Prokurimin Publik të Republikës së Kosovës Nr. 04/L-042 i ndryshuar dhe plotësuar me Ligjin Nr. 04/L-237, Ligjin Nr. 05/L-068 dhe Ligjin Nr. 05/L-092**
sipas **Neni 1 Qëllimi**, ka për qëllim të siguroj mënyrën më efikase, më transparente dhe më të drejtë të shfrytëzimit të fondeve publike, burimeve publike si dhe të gjitha fondeve dhe burimeve të tjera.
dhe Neni 6 Ekonomiciteti dhe Efikasiteti, paragrafi 1, ku:
Të gjitha autoritetet kontraktuese, janë të obliguara që të sigurojnë që fondet publike dhe burimet publike të përdoren në mënyrën më ekonomike, njëkohësisht duke marrë në konsideratë qëllimin dhe lëndën e prokurimit.

Peshoret të cilat i kemi ofruar ne janë të Prodhuesit **"HAENNI"** nga Zvicra prodhues i njohur botërisht,

Çmimi i ofruar nga ana jonë është çmim real i tregut dhe i arsyeshëm;
AK do të mund të ju drejtohej Përfaqësuesit të autorizuar të Prodhuesit **"HAENNI"** në **Kroaci** për të vërtetuar se çmimi i ofruar nga ana jonë është çmim real dhe i arsyeshëm, ku **Autoritet Kontraktues** veç e din çmimin real të këtyre peshoreve.

3. Ne më datë **27.08.2021** kemi bërë kërkesë për qasje në dosje të tenderit të Grupit të OE të rekomanduar për kontratë **"NTSH DIARI, TUNAMAR SHPK Dega në Kosovë"** dhe na është mundësuar qasja po atë ditë në ora **13:00.**

Në **"Seksioni II. FLETA E TË DHENAVE të Tenderit (FTD)"** në "**Kërkesat mbi mundësitë teknike dhe/ose profesionale"**, **neni 9.1 & 9.2** është kërkuar
"Kapaciteti teknik dhe profesional"
Kërkesa 1 Katalog ose broshure me ilustrime foto dhe me përshkrim detal te produktit me te cilën mundësohet vlerësimi i specifikave teknike të ofruara

Grupi i OE i rekomanduar për shpërblim me kontratë **“NTSH DIARI, TUNAMAR SHPK Dega në Kosovë”** ka dorëzuar një katalog të modifikuar në mënyre për ti përshtatur specifikat teknike me ato të kërkuara në **ANEKS 1** të dosjes së tenderit.

Si dëshmi për te krahasuar modifikimet më poshtë mund te gjeni Katalogun e modifikuar i cili është dorëzuar në dosje të tenderit dhe katalogun origjinal të cilin e kemi shkarkuar nga **web faqja e** kompanisë **“Kobastar”** nga Turqia: https://kobastar.com/product-details/portable-axle-scale/

AKS KOBASTAR AXLE SCALE

www.kobastar.com

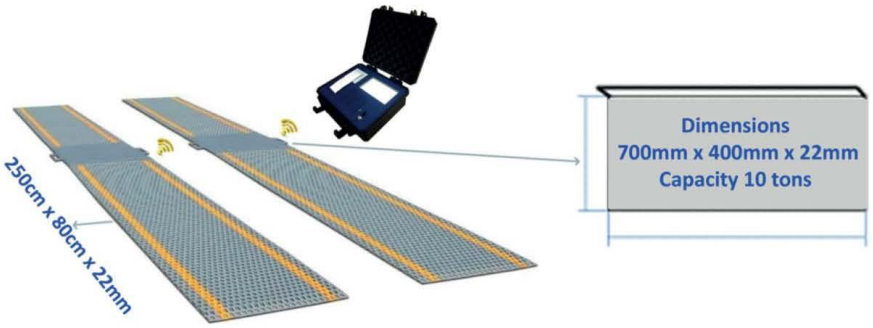

DESCRIPTION

Portable Axle Scales Truck, Truck, Tractor, Airplane, Train etc. It is made of light alloy aluminum material to weigh the axle weights of the vehicles and can be carried easily.
It is compact with load cells specially produced for axle scales.
Thanks to the built-in rubber ramps, vehicles can easily climb onto the scale, the height is only 22 mm.
Platform dimensions are standard 700x400x22 mm.
There are wired and wireless indicator options.
Provides perfect accuracy with 1/3000 partition accuracy.
Weighing indicator with special bag is easily connected to Axle scales wirelessly, it displays the weights and total weight of the axles weighed separately on the screen.
It prints the weights, total weight, date and time of the axles weighed with the thermal printer.
With the carrying handle, it can be easily moved to the desired location, it is light.

APPLICATIONS

Weight control for lorries, trucks and other land and air vehicles

TECHNICAL SPECIFICATIONS	
MODEL	AKS Kobastar axle scale
CAPACITY	2x5 - 2x10 - 2x20 TON
DIVISION	5-10 KG
SIZES	700x400x22 mm
PLATFORM MATERIAL	Aluminium
RAMP MATERIAL	Rubber
PROTECTION CLASS	IP67
OPERATION TEMPERATURE	-20°C ... + 60°C
ABOUT WEIGHT	18 KG
WIRELESS FREQUENCY	430 / 470 MHZ
WIRELESS RANGE	60 Meters
A/D CONVERTION	I-A 24bit
EXCITATION VOLTAGE	7.4V / 5Ah / 8.4V / 1A charger
BATTERY WORKING TIME	50 Hours
DISPLAY	240*128 Dot, 6 Digit
WEIGHT UNITS	Kg, Ton, Lb, kN
PRINTER	50mm Receipt Printer
SIZES	280x250x100mm

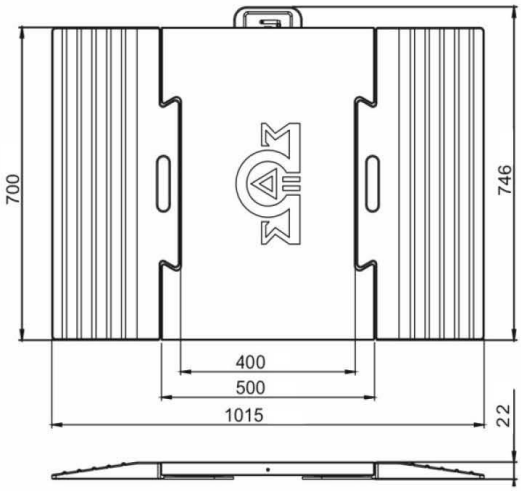

06 | CE | M 20 | bilgi@kobastar.com

Katalogu i modifikuar

AXLE SCALE

www.kobastar.com

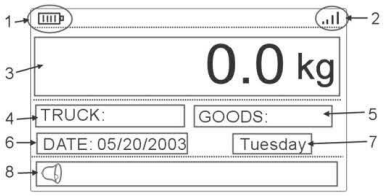

AKS

DESCRIPTION

Portable Axle Scales Truck, Truck, Tractor, Airplane, Train etc. It is made of light alloy aluminum material to weigh the axle weights of the vehicles and can be carried easily.
It is compact with load cells specially produced for axle scales.
Thanks to the built-in rubber ramps, vehicles can easily climb onto the scale, the height is only 38 mm.
Platform dimensions are standard 500x700x38 mm.
There are wired and wireless indicator options.
Provides perfect accuracy with 1/3000 partition accuracy.
Weighing indicator with special bag is easily connected to Axle scales wirelessly, it displays the weights and total weight of the axles weighed separately on the screen.
It prints the weights, total weight, date and time of the axles weighed with the thermal printer.
With the carrying handle, it can be easily moved to the desired location, it is light.

APPLICATIONS

Weight control for lorries, trucks and other land and air vehicles

TECHNICAL SPECIFICATIONS

MODEL	AXLE
CAPACITY	2x5 - 2x10 - 2x20 TON
DIVISION	5 - 10 KG
SIZES	700x500x38
PLATFORM MATERIAL	Aluminium
RAMP MATERIAL	Rubber
PROTECTION CLASS	IP66
OPERATION TEMPERATURE	-10c° - 40C°
ABOUT WEIGHT	32 KG
WIRELESS FREQUENCY	430 / 470 MHZ
WIRELESS RANGE	60 Meters
A/D CONVERTION	Σ-Δ 24bit
EXCITATION VOLTAGE	7.4V / 5Ah / 8.4V / 1A charger
BATTERY WORKING TIME	50 Hours
DISPLAY	240*128 Dot, 6 Digit
WEIGHT UNITS	Kg, Ton, Lb, kN
PRINTER	50mm Receipt Printer
SIZES	280x250x100mm

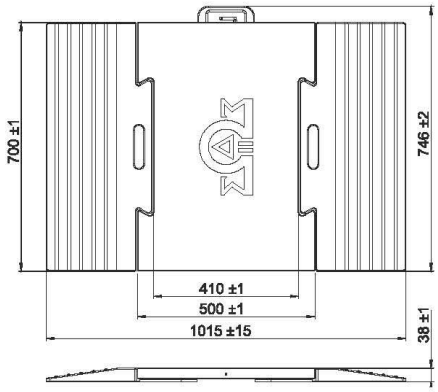

M 20

bilgi@kobastar.com

Katalogu Origjinal i shkarkuar nga Web faqja e **“Kobastar”**

Nga kjo shihen qartë modifikimet:
“Sizes”:
Dimenzionet e peshores në katalogun origjinal janë: **700x500x38**
Ndërsa dimenzionet në katalogun e modifikuar janë: **700x400x22**

“Operation Temperature”:
Në katalogun origjinal është: **-10°C - 40°C**
Ndërsa në katalogun e modifikuar është: **-20°C...+60°C**

“About Weight”:
Ne katalogun origjinal pesha është: **32 KG**
Ndërsa ne katalogun e modifikuar pesha është: **18 KG**

Nga ky krahasim mund të vërehet se Grupi i OE i rekomanduar për shpërblim me kontratë e ka përshtatur specifikacionin teknik duke e modifikuar katalogun dhe i njëjti duhet të shpallet i papërgjegjshëm.

Po ashtu kemi vënë re se kompania **“Kobastar”** nga Turqia nuk është prodhues i Peshoreve dhe Indikatorit të cilët janë paraqitur në katalogun e tyre, por vetëm i tregton nga Prodhuesi Kinez **“Yeahever”**

Për dëshmi mund ti krahasoni produktet e prodhuesit **“Yeahever”** nga Kina të cilat janë identike me ato të paraqitura në katalog të kompanisë **“Kobastar”** nga Turqia.

Me poshtë mund te gjeni modelin e Inidkatorit të paraqitur në katalog të “**Kobastar**” :

Foto e shkëputur nga Katalogu i **“Kobastar”**

Indikatori është i prodhuesit **“Yeahever**” nga Kina
Modeli origjinal i Indikatorit është “**HY680”**

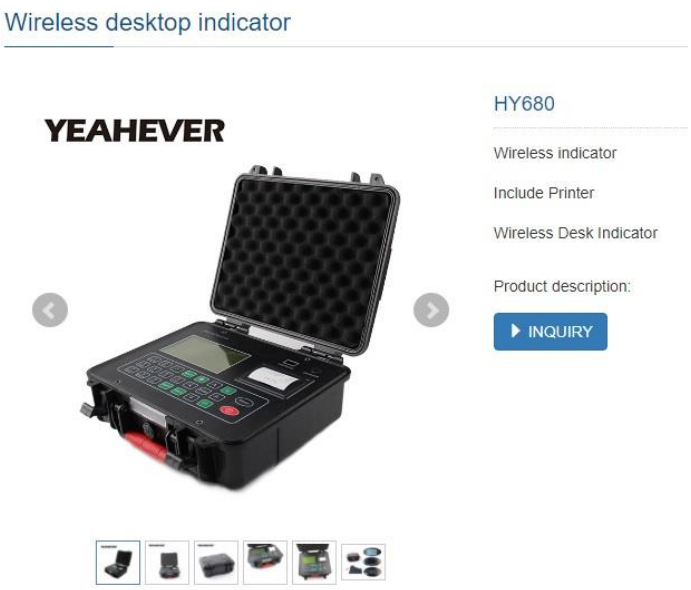

Foto e shkëputur nga web faqja e Prodhuesit Kinez “Yeahever”

Për me detaje mund te gjeni linkun me poshtë:
http://www.yahengchina.com/en/product/product-62-648.html

Edhe Transmiteri është i prodhuesit **“Yeahever**” nga Kina:
Modeli origjinal i Transmiterit është **HY-ATW-A**

Foto e shkëputur nga web faqja e Prodhuesit Kinez **“Yeahever”**

Për më shumë detaje mund te gjeni linkun më poshtë:
http://www.yahengchina.com/en/product/products-3-52.html

Po ashtu me poshtë mund të gjeni edhe ngjashmërinë e peshores te prodhuesit Kinez “**Yeahever”** me ato te paraqitura nga **“Kobastar”**

Foto e shkëputur nga web faqja e Prodhuesit Kinez "Yeahever"
Për më shumë detaje mund te gjeni linkun më poshtë:

http://www.yahengchina.com/en/product/HY-L16W.html

Në **"Paramasa"** nga **AK** është kërkuar:

2 - Software EC 200 për Windows
3 - Kompjuter dore (llop top) "i 7, rezulucioni i ekranit 1024 x 768 ose më i madh, USB 2.0 port, RS 232 port (vetëm për lidhje me kabull)" i përshtatshëm për tu lidhur me programin e peshoreve.

Dhe

4 - Printer i cili do të printoj rezultatet e matjeve në vend-ngjarje me kabull lidhës apo me wireles po ashtu e cila mund te lidhet me rrymë dhe bateri te automjetit.

Ndërsa Grupi i OE i rekomanduar për shpërblim me kontratë **"NTSH DIARI, TUNAMAR SHPK Dega në Kosovë"** ka ofruar vetëm një **"Indikator me printer të integruar"** i cili nuk është në përputhshmëri me kërkesat e **AK-së** në **"Paramasa"** dhe nuk ka ofruar fare **"Software EC 200 për Windows"** siç është kërkuar nga ana e **AK-së.**

Në këtë rast nuk ka nevojë të përdoret asnjë lloj formule për të nxjerre një OE fitues por në bazë të Proces Verbalit të Hapjes ne jemi Operatori Ekonomik më i lirë dhe i përgjegjshëm me një prodhues të njohur botërisht dhe që i plotëson kushtet në tërësi dhe pa asnjë hezitim nga ana e AK-se është dashur dhe duhej të shpalleshim fitues për ketë projekt.

Neve si OE na është bërë e padrejtë në ketë rast dhe kërkojmë që lënda te kthehet në rivlerësim pasi që ne jemi plotësisht të përgjegjshëm.

Bazuar në Ankesën tonë kërkojmë nga ana juaj të merrni këtë vendim:

VENDIM

APROVOHET si e bazuar Ankesa e OE **"Profitech sh.p.k."**

ANULOHET Njoftim mbi Vendimin e Autoritetit Kontraktues i publikuar më datë **23.07.2021** dhe ai më datë: **24.08.2021**, lënda të kthehet në rivlerësim dhe më pas të shpallet fitues OE "**Profitech sh.p.k."**

9. Dëmet materiale

Përshkruaj mënyrën se si shkelja e supozuar i ka shkaktuar ose kërcënohet t'i shkaktojë dëme materiale parashtruesit të ankesës, ne rast se përfshini pretendime për kompensim.

10. Lista e dokumenteve (dëshmive) të bashkangjitura

Nëse aplikohet, bashkëngjitni Ankesës dokumentet e renditura më poshtë:

a) një kopje të publikimit të "Njoftimit për Kontratë" apo "Njoftimit për Konkurs të Projektimit.
b) një kopje të publikimit për "Njoftimin e Dhënies së Kontratës" apo "Njoftimin për Rezultatet e Konkursit të Projektimit" apo "Njoftimit për Anulim".
c) një kopje të letrës së eliminimit të tenderuesit/kandidatit/ letrës se tenderuesit të pasuksesshëm/ letrës për mos para-kualifikim.
d) një kopje të procesverbalit të hapjes publike të tenderëve, nëse aplikohet,
e) bashkëngjit një kopje te vendimit te miratuar nga AK gjate kontekstit paraprak te zgjidhjes se mosmarrëveshjeve ne përputhje me nenin 108A te LPP-se,
f) Dëshminë e pagesës se tarifës se ankimit ne përputhje me nenin 118 te LPP-se, dhe
g) të gjitha korrespondencat e juaja me autoritetin kontraktues duke përfshirë e-mailat si dhe çdo informatë të shkruar që ka të bëjë me këtë aktivitet prokurimi, si dhe me secilin pretendim të paraqitur në ankesë.

****Sipas Nenit 111.2 të LPP, Parashtruesi i ankesës, origjinalin e ankesës do t'ia dorëzojë OSHP-së dhe njëkohësisht një kopje do t'ia dërgojë në mënyrën më të shpejtë të mundshme Autoritetit Kontraktues.*