PSH.nr.973/20

PANELI SHQYRTUES, i emëruar nga Kryetari i OSHP-së, në bazë të nenit 105 dhe nenit 106 të Ligjit për Prokurim Publik të Kosovës nr. 04/L-042, i plotësuar dhe ndryshuar me Ligjin 04/L-237, Ligjin 05/L-068 dhe Ligjin 05/L-092, në përbërje të Nuhi Paçarizi - Kryetar, Blerim Dina - Referues, Goran Milenković - Anëtar, duke vendosur sipas ankesës së parashtruar nga operatori ekonomik N.T.SH. "AtomMed"-Ferizaj, kundër njoftimit për dhënie të kontratës, ku është rekomanduar për kontratë operatori ekonomik "Vitech "shpk - Prishtinë, lidhur me aktivitetin e prokurimit me titull "Furnizim me pajisje laboratorike për nevojat shërbimeve shëndetësore", me numër të prokurimit: "622-20-4463-1-2-1" iniciuar nga Autoriteti Kontraktues– Kuvendi Komunal Prizren", më datën: **02.12.2020,** mori këtë:

V E N D I M

I. **APROVOHET**, pjesërisht si e bazuar ankesa e operatorit ekonomik N.T.SH. "AtomMed"-Ferizaj, lidhur me aktivitetin e prokurimit me titull "Furnizim me pajisje laboratorike për nevojat shërbimeve shëndetësore", me numër të prokurimit "622-20-4463-1-2-1" iniciuar nga Autoriteti Kontraktues– Kuvendi Komunal Prizren".

II. **VËRTETOHET**, njoftimit për dhënie të kontratës lidhur aktivitetin e prokurimit me titull: "Furnizim me pajisje laboratorike për nevojat shërbimeve shëndetësore", me numër të prokurimit: "622-20-4463-1-2-1" iniciuar nga Autoriteti Kontraktues– Kuvendi Komunal Prizren".

III. Autoriteti Kontraktues në afat prej 10 ditësh duhet ta informoj me shkrim Panelin Shqyrtues për të gjitha veprimet e ndërmarra lidhur me këtë aktivitet të prokurimit.

IV. Mos respektimi i këtij vendimi, detyron Panelin shqyrtues që konform dispozitave ligjore të nenit 131 të Ligjit për Prokurim Publik të Kosovës nr. 04/L-042, i plotësuar dhe ndryshuar me Ligjin 04/L-237, Ligjin 05/L-068 dhe Ligjin 05/L-092, të ndërmarr masa ndaj Autoritetit Kontraktues.

V. Me qenë se ankesa e operatorit ekonomik: N.T.SH. "AtomMed"-Ferizaj, aprovohet pjesërisht si e bazuar, i bëhet kthimi i tarifës së ankesës në shumën e deponuar me rastin e parashtrimit të ankesës.

VI. Obligohet operatori ekonomik ankues që konform nenit 31 pika 6 të rregullores së punës së OSHP-së, në afat prej gjashtëdhjetë (60) ditësh të bëjë kërkesë për kthim të sigurimit të ankesës, në të kundërtën ju bëhet konfiskimi i depozitës dhe këto mjete kalojnë në Buxhetin e Republikës së Kosovës.

ARSYETIM

Operatori ekonomik N.T.SH. "AtomMed"-Ferizaj, si palë e pa kënaqur ka deponuar ankesë në OSHP, me dt: 19.11.2020 me nr. 973/20, kundër njoftimit për dhënie të kontratës lidhur me aktivitetin e prokurimit me titull "Furnizim me pajisje laboratorike për nevojat shërbimeve shëndetësore", me numër të prokurimit "622-20-4463-1-2-1" iniciuar nga Autoriteti Kontraktues– Kuvendi Komunal Prizren", duke pretenduar se:

- Autoriteti kontraktues ka vepruar në kundërshtim me nenet: 1, 6, 7, 59 dhe 60 të Ligjit për Prokurimin Publik të Republikës së Kosovës si dhe nenin 4 dhe 41 te RRUOPP-së.

Organi Shqyrtues i Prokurimit, konform nenit 113 dhe 114 të LPP-së me datë: 20.11.2020, ka autorizuar ekspertin profesional të prokurimit për të shqyrtuar vlefshmërinë e të gjitha pretendimeve të palës ankimore.

Eksperti profesional i prokurimit në raportin e dt: 24.11.2020, lidhur me pretendimin ankimore të OE ankues sqaron si në vijim:

OE ankues pretendon se në këtë aktivitet të prokurimit publik AK ka shkelur nenët: 1, 6, 7, 59 dhe 60 të LPP-së dhe nenit 4 dhe 41 të RRUOPP-së.

Përshkrim i përgjithshëm

Pretendimet ankimore të OE kanë të bëjnë me mos plotësimin e specifikave teknike te tri produkteve të ofruara nga ana e OE të propozuar për tu shpërblyer me kontratë dhe mos përgjigjën nga ana e AK-së në kërkesën për informacione shtesë të bërë nga ana e OE ankues, brenda afatit të paparë kohor.

Në këtë aktivitet te prokurimit AK ka kërkuar tri aparatura të reja te për kryerje të analizave të ndryshme laboratorike, si në vijim:

1. Aparat automatik për sedimentacion të eritrociteve – 1 copë
2. Furnizim për aparatura laboratorike Autoanalyzer automatic biokimik– 1 copë
3. Analyzer automatic për urina– 1 copë

Gjatë udhëheqjes së kësaj procedure te prokurimit janë gjithsejtë 3 kërkesa për rishqyrtim, nje ankesë në OSHP, vendimi i PSH dhe kjo ankesë, të gjitha të bëra nga OE i njëjtë.

OE ankues brenda afatit ligjor ka parashtruar edhe kërkesë për rishqyrtim pranë AK-së, përmbajtja e së cilës është e njëjtë me përmbajtjen e ankesës në OSHP.

AK në përgjigjen e tyre në kërkesën për rishqyrtim dhe si arsyetim për refuzimin e saj ka cekur:

Arsyetim

Operatori Ekonomik Ekonomik **Ntsh " AtomMed"nga Ferizaj** me datë **10. 11. 2020** ka parashtruar kërkesën për ri-shqyrtim, lidhur me aktivitetin e prokurimit me titull: **" Furnizim me paisje laboratorike për nevojat Shëndetësisë Primare në Komunën e Prizrenit"** të Prok: **622-20-4463-121**

Autoriteti Kontraktues, me datë **11.11.2020.** , ka shqyrtuar kërkesën në fjalë si më poshtë:

Autoriteti kontraktues vlerëson:

1. **Pretendimi i** parë i operatorit ekonomik ankues për **aparatin automatik** për **sedimentacion** të **eritrociteve** nuk qëndron, përarsye se operatori ekonomik i rekomanduar për kontratë, në katalogun e dorëzuar në platformën e-prokurimi i plotëson specifikat e kërkuara ashtu siq i kërkon AK në paramasat e tij.
   Sipas komisionit vlerësues specifika LIS intergrohet në momentin e regjenerimit në kompjuter,pasi që kjo specifikë është e intergruar në aparatin në fjalë.

2. **Pretendimi i dytë** i operatorit ankues për aparatin **Autoanalyzer automatik biokimik** nuk qëndron, për arsye se në katalogun e dorëzuar operatori ekonomik i rekomanduar për kontratë i plotëson specifikat sipas paramasave të dhana nga Autoriteti Kontraktues.

3. **Pretendimi i tretë** i operatorit ankues për aparatin **Analyzer automatik** për **urina** edhe ky pretendim nuk qëndron, për arsye se në katalogun e dorëzuar operatori ekonomik i rekomanduar për kontratë egziston specifika **Specimen Volume** me këto të dhana:
   - Minimum 2.0 ml un-spun urine si dhe
   - Aspiration-Approximately 1.0 ml
   Që do të thotë i plotëson 3ml sipas paramasave të Autoritetit Kontraktues.aparati në fjalë i plotëson specifikat sipas paramasave të dhana nga AK.

Komisioni Vlerësues i AK, ka bë përzgjedhjen e OE "Vitech" shpk nga Prishtina duke u bazuar në kushtet administrative të kërkuara në njoftimin në kontratë, në katalogjet e dorëzuara dhe specifikat e aparateve, si dhe në kriterin e çmimit ma të ulët në vlerë prej 39.990,00 euro

Në bazë të deklaratës se detajuar mbi faktet dhe argumentet e OE ankues i kam evidentuar në total 4 pretendime ankimore.

Pretendimi 1.

Aparat automatik për sedimentacion te eritrociteve - OE i rekomanduar nuk e plotëson këtë pozicion: Specifikacioni i AK-së: Onine - Bidirectional communication possible Ëith LIS

Ndërsa me katalog nuk ka dëshmuar një specifik te tillë:

142645
KIMASED AUTO 60
ESR auto-analyzer 60 tubes positions.
Testing time 24 minutes - 150 samples/hour.
With built-in printer.
The result is expressed in mm/hour
as in the traditional Westergren system.

Përgjigje në Pretendimin 1: Eksperti shqyrtues, pas shqyrtimit, analizimit dhe krahasimit të NJK, Dosjes së tenderit, specifikacionit teknik, ofertës dhe katallogut të OE të propozuar për tu shpërblyer me kontratë dhe faktit 5 të bashkangjitur në ketë ekspertizë, konstatoj se ky OE për pozicionin 1 të cekur në pjesën II te DT, konkretisht për produktin: **"Aparat automatik për sedimentacion të eritrociteve"** në bazë të broshurës së bashkangjitur në oferten e tij ka ofertuar me produktin: **"KIMASED AUTO 60"** i prodhuesit italian **"VACUTEST – kima".** Nga ëeb faqja e këtij prodhuesi, konkretisht ne vegzën: http://ëëë.kima.it/en/sistema-di-prelievo-sottovuoto/autoanalizzatori-e-accessori-per-provette-kimased-ves/?fromsearch=kimased%20auto%2060, janë te paraqitura specifikat kryesore që i plotëson ky produkt dhe që janë kërkuar nga AK-ja, siq janë: Shfaqja e rezultatëve ne metoden e Ëestergreen, është i pajisur me printer te integruar, me numër më të madh te mostrave për një orë se sa që është kërkuar, me ngarkesë me të madhe te mostrave e të tjera.

Kurse sa i përket pretendimit që ky produkt nuk e plotëson specifiken: **Online** Bidirectional communication possible ëith LIS – që nënkupton komunikimin e dyanshëm në kohë reale me softuerin LIS (Laboratory Information System) për ruajtje, menaxhim dhe shkëmbim të informacionëve nga aparatura tek sistemi kompjuterik i institucionit. Kam komunikuar direkt me prodhuesin e pajisjes në fjalë, që mund të shihet si në vijim:

Re: additional information for KIMASED AUTO 60
1 message

export@kima.it <export@kima.it>
To: valonjahaj@gmail.com

Tue, Nov 24, 2020 at 12:25 PM

Dear Mr. Jahaj,

Thanks for contacting us.

Our Kimased Auto Equipments for ESR tubes reading (20 and 60 positions) are fully compatible with laboratory systems (LIS communication).

Below you can find an extract of the manual (Section: Online Communications Protocol) where you have more details about data transmission to LIS.

We remain at your disposal for every further info.

Best regards.

VACUTEST kima

VACUTEST KIMA srl
MARCO SALVALAIO
mob +39 3385379485
tel +39 049 9719511
fax +39 049 9719543 - 9719542
export@kima.it
www.vacutestkima.it
VIA DELL'INDUSTRIA 12- 35020 ARZERGRANDE
REGISTRO IMPRESE PADOVA, CODICE FISCALE E PARTITA IVA 01450130285 - REA PD 311870 - Cap. Soc. Euro 15.300,00 i.v. Questo messaggio di posta elettronica contiene informazioni di carattere confidenziale riserbe esclusivamente al destinatario sopra indicato.
E' vietato l'uso, la diffusione, distribuzione o riproduzione da parte di ogni altra persona. Nel caso avesse ricevuto questo messaggio di posta elettronica per errore, siete pregati di segnalarlo immediatamente al mittente e distruggere quanto ricevuto (compresi i file allegati) senza farne copia.
Qualsivoglia utilizzo non autorizzato del contenuto di questo messaggio costituisce violazione dell'obbligo di non prendere cognizione della corrispondenza tra altri soggetti, salvo più grave illecito, ed espone il responsabile alle relative conseguenze.
Confidentially notice. This e-mail transmission may contain legally privileged and/or confidential information. Please do not read it (if you are not the intended recipient(s)).
Any use, distribution, reproduction or disclosure by any other person is strictly prohibited.
If you have received this e-mail in error, please notify the sender and destroy the original transmission and its attachments without reading or saving it in any manner.

Dear All,

I am an external procurement expert assigned by the Kosovo Procurement Review Body to review the complaint regarding tender procedure for supply of equipment for laboratory analysis, for Prizren Municipality - Kosovo!

The economic operator proposed to be awarded with a contract, has offered with the product produced by you **"KIMASED AUTO 60"**, i have checked you website and also in globally the web but i couldn't find any detailed brochure or specifications for this product, can you please provide me with more information for this product or can you confirm that this product of yours has or covers the feature: **Online - Bidirectional communication possible with LIS**, as it is a mandatory requirement stated and requested by the contracting authority in tender dossier.

Waiting for a prompt reply from you!
Valon Jahaj

20201124122358216.pdf
30K

Ku shihet konfirmimi i tyre qe ky produkt e përkrahë opsionin për komunikim me aplikacionin LIS te laboratorëve, kjo konfirmohet edhe nga foto e mëposhtme e cila është nxjerrë nga dokumenti shtesë të cilin ma ka dërguar prodhuesi i produktit **"KIMASED AUTO 60"**, e cila e përshkruan protokollin online te komunikimit të këtij produkti me aplikacionin.

SECTION 5: ONLINE COMMUNICATIONS PROTOCOL

To transmit data, you must enter menu no. 6 and select the sample data you wish to send using the samples' sequence numbers.
After selecting the samples, the sent operation is performed automatically provided the uplink has already been established.

5.1 FEATURES
5.2 DATA PACKET CONTENTS

KIMASED AUTO 60 27

5.1 FEATURES

DATA OUTPUT VIA RS232 9CTS CONNECTOR
FEMALE
TX: PIN 3
GND: PIN 5

BAUD RATE: 9600
DATA BITS: 8
PARITY: NONE
STOP BIT:1

5.2 DATA PACKET CONTENTS

The following is transmitted once the connection is established:
CR
"START"
LF
CR

Then the full record of each of the selected samples is transmitted.
Each sample record is composed of 32 BYTES followed by a LF and CR (Line Feed and Carriage Return). It is a text record, and the format is as follows:
"PP_SSS_RRR_RRR_CCCCCCCCC" LF CR

where:

- "_" equals a blank space = (20h).
- "PP" equals the position on the grate (1 to 60).
- "SSS" is the sample's sequence number (1 to 960).
- "RRR" is the sample result (1 to 200). If no results are available, blank spaces are sent.
- "CCCCCCCCC" is the ID code of the sample, which has a maximum of 15 digits. In no ID was entered, 15 "_" (blank spaces) are sent.
- LF = (0Ah) and CR = (0Dh) are sent at the end of each record.

The end of the sample data transmission is signalled by ESC = (0Bh) and LF = (0Ah).

KIMASED AUTO 60 28

Andaj unë jam i bindur që ky produkt i plotëson të gjitha kërkesat obligative teknike të kërkuara nga AK dhe të specifikuara në DT dhe aneksin e specifikacionit teknik, prandaj propozoj qe pretendimi ankimor 1 te refuzohet **si i pabazuar** nga ana e panelit shqyrtues të OSHP-së.

Pretendimi 2.

Autoanalyzer automatik biokimik - OE i rekomanduar i mungon në katalog ky specifikacion dhe aksesor i paisjes:

Water Supply / Deionizer	Automatic water supply by connecting the deionizer water supply Minimum water consumption (50/60 Hz): 20 L/hour Momentary maximum water consumption (50/60 Hz): 0.6 L/min

Përgjigje në Pretendimin 2: Eksperti shqyrtues, pas shqyrtimit, analizimit dhe krahasimit të NJK, dosjes së tenderit, specifikacionit teknik, ofertës dhe katallogut të OE të propozuar për tu shpërblyer me kontratë, konstaton se për pozicionin 2 të kërkuar nga AK: **"Autoanalyzer automatic biokimik"**, OE i propozuar për tu shpërblyer me kontratë ka ofertuar me produktin: **"AU 480 clinical chemistry system"**, të prodhuesit Beckman Coulter nga Sh.B.A., shih vegzën në vijim: https://ëëë.beckmancoulter.com/en/products/chemistry/au480 .

Në dokumentin e bashkangjitur se bashku me ofertën e tij nga ana e OE të propozuar, me titull**"Manual AU 480 ANALIZATOR BIOKIMIK.pdf"**, në faqe 33 nder te tjera tregon se ku ndodhet, si bëhet mbushja me ujë dhe si ndërrohet uji për dejonizim te aparatit, së bashku me shpenzimet dhe specifikat tjera te paraqitura edhe ne dokumentin me titull **"Catalogue AU 480 ANALIZATOR BIOKIMIK.pdf"** të bashkangjitur në ofertën e OE te propozuar për tu shpërblyer me kontratë.

Remove the Deionized Water Tank

1. Perform an End Process.
2. Open the left door.
3. Position a basin on the floor under the DI water tank to catch spilled water.
4. Unplug the black float sensor cable.
5. Press the grey button of the quick disconnect on the front of the tank and remove the tube.
6. Pull the DI water tank out of the analyzer. Make sure the four tubes clear the top of the tank and wrap them in a clean cloth.
7. Unscrew the cap of the tank and remove the float sensor.
8. Place it into the new DI water tank filled with 5L of DI Water and tighten the cap.
9. Remove the filter case over the basin by unscrewing it. Water will drip from it.
10. Remove the DI water filter from its case and place it into the sonicator.

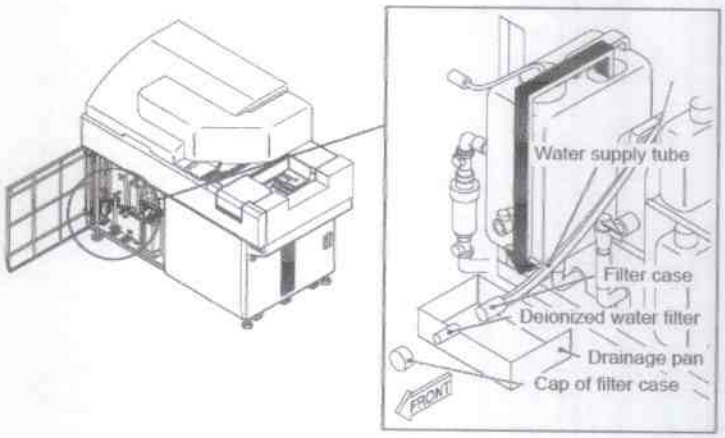

Me ç'rast dëshmohet se produkti i ofertuar e përmban edhe aksesorin, përmbajtjen e të cilit e ka kontestuar OE ankues andaj duke marrë parasysh këto fakte dhe të gjetura propozoj që pretendimi 2 i OE ankues të refuzohet si **i pabazuar** nga ana e Panelit Shqyrtues të OSHP-së.

Pretendimi 3.

Analyzer automatik për urina — OE i rekomanduar nuk e plotëson këtë pozicion: Specifikacioni i AK-së: Sample volume/types — Minimum 3.0ml urine

Ndërsa sipas katalogut është ofruar:

Specimen Volume	Minimum: 2.0 mL of un-spun urine Aspiration: Approximately 1.0 mL	Minimum: 2.0 mL

Përgjigje në Pretendimin 3: Eksperti shqyrtues, pas shqyrtimit, analizimit dhe krahasimit të NJK, Dosjes së tenderit, specifikacionit teknik, ofertës dhe katallogut të OE të propozuar për tu shpërblyer me kontratë, dhe faktit 6 të kësaj ekspertize konstaton se për pozicionin 3 të kërkuar nga AK: **"Analyzer automatic për**

urina", OE i propozuar për tu shpërblyer me kontratë ka ofertuar me produktin: **"iQ200 Series Urine Microscopy Analyzer"**, të prodhuesit Beckman Coulter nga Sh.B.A.,
shih vegzën në vijim: https://ëëë.beckmancoulter.com/en/products/urinalysis/iq200.

Duke e marrë parasysh se të gjitha kërkesat e obliguara teknike tjera të cilat kërkohen qe të plotësohën nga produkti i ofertuar për pozitën 3, janë të plotësuara nga produkti i ofertuar nga OE i propozuar për tu shpërblyer me kontratë, konsideroj se kërkesa apo specifikacioni teknik për ketë produkt ku kërkohët **"Minimum 3.0ml urine"** mund të barazvlerësohët dhe plotësohet kërkesa me atë të cekur për ketë specifikë të këtij produkti në katallogun e dorëzuar nga OE i propozuar:

specifications

iQ® Automated Urine Microscopy Systems	
Particles Identified by Auto Particle Recognition (APR™)	RBC, WBC, Bacteria, Hyaline Casts, Pathological Casts, Crystals, Squamous Epithelial Cells, Non-Squamous Epithelial Cells, Yeast, WBC Clumps, Sperm and Mucus
Specimen Processing	Barcode or keyboard entry of ID; 60-specimen walk away capability; 10-tube rack system with continuous feed
Specimen Volume	Min. volume: 2.0 mL of un-spun urine; aspiration volume: approx 1.0 mL

Me ç'rast produkti i ofruar përpos që e plotëson kërkesën është shumë me efikas ne kalkulim dhe nxjerrje te rezultateve të analizave, duke e arritur ketë me shfrytëzim të sasisë me të vogël të mostrës për analizë të mirëfilltë.

Andaj duke i marrë parasysh këto fakte, të gjetura dhe analiza propozoj që pretendimi 3 i OE ankues të refuzohet si **i pabazuar** nga ana e Panelit Shqyrtues të OSHP-së.

Pretendimi 4.

Ne për këtë aktivitet të prokurimit me dt. 15.10.2020, kemi kërkuar informacione shtesë për ndryshimet e bëra në specifikacionin teknik pas vendimit të OSHP-së, por neve këto informacione nuk na erdhën kurrë, duke i pritur këto informacione ne e humbum mundësinë për kërkesë për ri-shqyrtim. Edhe kjo është bërë me qëllim dhe orkestrim ne mënyrë të shkëlqyer nga ana e Komunës së Prizrenit. Me mos ofrim të informacioneve shtesë, paraqet **shkelje të nenit 25.4 të RRUOPP,** duke mos dhënë informacione të menjëhershme përmes platformës elektronike lidhur me informacionet shtesë dhe sipas nevojës.

Përgjigje në Pretendimin 4: Eksperti shqyrtues i prokurimit, me shikimin e dokumenteve të ngarkuara në e-prokurim, ka vërejtur që me datë 15.10.2020, OE ankues ka ngarkuar në e-prokurim kërkesën për informacione shtesë, mirëpo të njëjtën nuk e ka ngritur në vendin adekuat, konkretisht tek pjesa e dedikuar për kërkesat për sqarime të dosjes së tenderit, siç shihet në foton më poshtë.

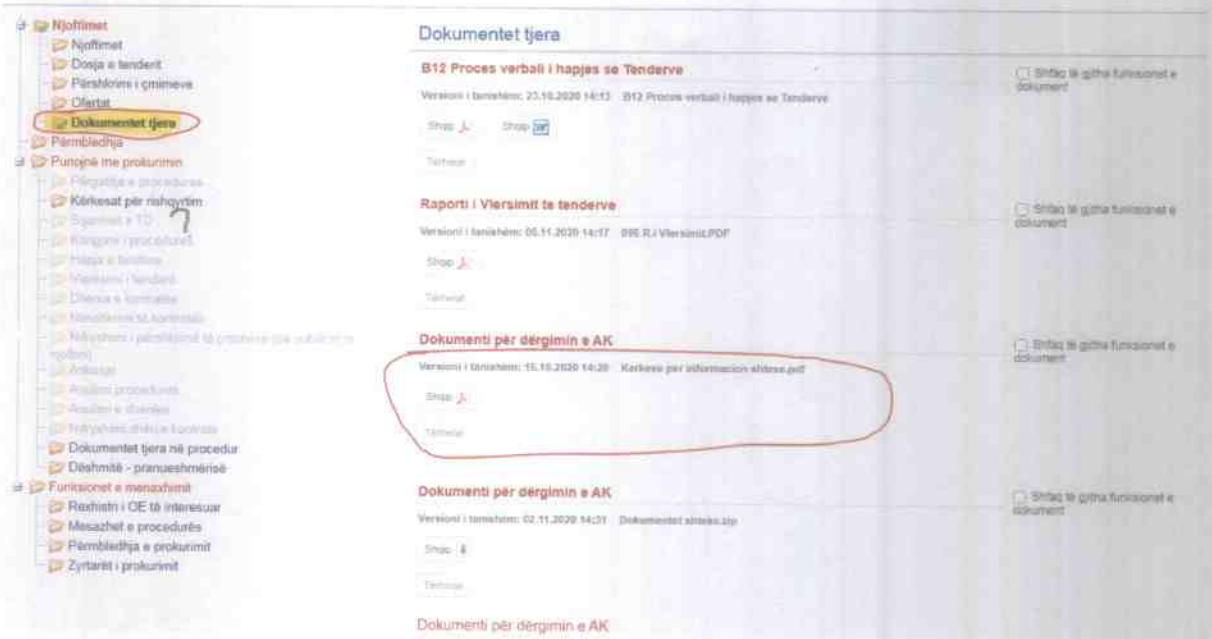

Andaj si të tillë pa dashur të paragjykojë, AK ka mundësi që edhe nuk e ka vërejte, kjo edhe dëshmohet në një mënyrë tek fakti 3 i ekspertizës konkretisht tek komunikimi im me AK dhe konfirmimi nga ana e tyre qe nuk ka pasur kërkesë për informacione shtesë është pikërisht që AK nuk e ka parë kërkesën për sqarime.
Por pasi që është pretendim ankimor e kam shikuar dhe analizuar dhe pikat e cekura në kërkesën për sqarime i konsideroj si detaje teknike te diskutuara, të sqaruara, të hjekura dhe të gjeneralizuara në ankesën e parë të bërë nga OE ankues, konkretisht atë me numër 630/20 dhe pas kësaj ankese konsideroj se janë krijuar mundësitë për të ofertuar edhe më shumë OE, gjë që edhe dëshmohet me tri oferta të dorëzuara për ketë aktivitet të prokurimit publik.

Pretendimin 4 të OE ankues propozoj të aprovohet **si pjesërisht i bazuar**, sepse konsideroj që AK është dashur të shikoj komplet dokumentet e dorëzuara për ketë dhe të kthej përgjigje në përputhje me nenin 25.4 te RRUOPP-së dhe nenin 53 të LPP-së edhe pse OE ankues nuk e ka ngritur kërkesën për informacione shtesë në pjesën e dedikuar për një gjë të tillë në platformën e-prokurimi, edhe pse ka pasë te bëjë me detaje teknike të cilat janë diskutuar dhe zgjedhur me herët gjatë aktivitetit.

Si përmbyllje nga të gjitha faktet, te gjeturat, analizat dhe rekomandimet, për mendimin tim AK ka vepruar në përputhje me vendimin e ankesës 630/20 të datës 09.10.2020, i ka marrë parasysh propozimet e cekura për ndryshime në specifikat teknike, i ka publikuar të njëjtat, duke e bërë paralelisht edhe zgjatjen e afatit të dorëzimit të ofertave në përputhje me LPP-në. Gjithashtu AK gjatë udhëheqjes se kësaj procedure te prokurimit nuk ka bërë shkelje te Nenit 1 (Qëllimi), nenit 6 (Ekonomiciteti dhe Efikasiteti) dhe as te nenit 7 të LPP-së (Barazia në Trajtim/ Jo-Diskriminimi), i ka zbatuar dhe ka vepruar në përputhje me legjislacionin në fuqi, gjithashtu AK ka vepruar edhe në përputhje me nenet 59 dhe 60 të LPP-së. dhe në fund ka rekomanduar për tu shpërblyer me kontratë ofertën e OE të përgjegjshëm me çmimin me të ulët (plotë 13,010.00 euro).

Andaj për fund konsideroj që ankesa e OE të aprovohet si pjesërisht e bazuar nga ana e Panelit Shqyrtues të OSHP-së dhe pasi që për mendimin tim produktet e ofertuara nga OE i propozuar për tu shpërblyer me kontratë i plotësojnë kërkesat minimale teknike të specifikuara në dosjen e tenderit dhe është oferta me çmimin me të ulët, propozoj qe të mbetet në fuqi vendimi i AK-së i datës 05.11.2020.

Mendimi i ekspertit shqyrtues: Duke u bazuar në faktet, hulumtimet, krahasimet, sqarimet dhe të gjeturat tjera të cekura në këtë ekspertizë, eksperti shqyrtues i prokurimit i propozon Panelit Shqyrtues që ankesa e OE ankues të aprovohet si **pjesërisht e bazuar** dhe të mbetet në fuqi vendimi i AK-së i datës 05.11.2020.

Autoriteti Kontraktues, me datë: 25.11.2020, me anë të parashtresës, ka njoftuar OSHP-në, se pajtohet plotësisht me mendimin e ekspertit shqyrtues.

Operatori Ekonomik, me datë: 27.11.2020, me anë të parashtresës, ka njoftuar OSHP-në, se nuk pajtohet me mendimin e ekspertit shqyrtues.

Normalisht qe nuk pajtohemi me ekspertizën e ekspertit, qëndrojmë prapa pretendimeve tona, te cilat janë mjafte mirë te bazuara edhe nga ne por edhe ekspertet medicinal te cilët i kemi angazhuar dhe mendojmë se vlerësimi i këtyre pretendimeve nuk është objektiv. Kështu qe, kerkojm nga ju qe këto dukuri te këqija tija largoni KK Prizren e cila vazhdimisht na diskriminon. N e si OE te vetmen mbështetje e kemi nga ju (OSHP), dhe presim te reflektoni dhe pastaj te krijohen kushte për qasje me te mire ne treg dhe pa diskriminim te OE . Nuk do te jete i vetmi vendim i juaj, drejt KK Prizren ku vendimet e tyre i ktheni mbrapa për diskriminime te tilla.

Gjate kërkesës për ndryshim specifikash, autoriteti nuk ka pranuar asnjë ndryshim qoftë me pak apo me te avancuara edhe pse është rekomanduar nga vendimi i pare i OSHP, kurse tash eksperti i njejt me pretendimet

e tij lejon devijim te këtyre specifikave për OE te propozuar, kjo është konfuzë nga eksperti dhe shumë subjektive.

Seanca dëgjimore është mbajtur me datën: **02.12.2020,** pa praninë e palëve konform nenit 24.1 të Rregullores së OSHP-së, e ku janë shqyrtuar shkresat e lëndës duke e bërë kontrollimin dhe analizimin e dokumentacionit për procedurën e prokurimit i cili përbëhet nga: autorizimi i inicimit të aktivitetit të prokurimit, njoftimi për kontratë, procesverbali mbi hapjen e ofertave, vendimi mbi themelimin e komisionit të vlerësimit të ofertave, raporti i vlerësimit të ofertave, njoftimi për dhënie të kontratës, ankesa e operatorit ekonomik, raporti i ekspertit profesional të prokurimit dhe të gjithë parashtresat e palëve në procedurë.

Lidhur me pretendimin e OE ankues N.T.SH. "AtomMed"-Ferizaj, që ka të bëjë me aparatin automatik për sedimentacion të eritrociteve, se OE i rekomanduar nuk e plotëson këtë pozicion: Specifikacioni i AK-së: Onine - Bidirectional communication possible Ëith LIS. Ndërsa me katalog nuk ka dëshmuar një specifik te tillë:

142645
KIMASED AUTO 60
ESR auto-analyzer 60 tubes positions.
Testing time 24 minutes - 150 samples/hour.
With built-in printer.
The result is expressed in mm/hour
as in the traditional Westergren system.

Paneli Shqyrtues konform ekspertit shqyrtues sqaron se pas shqyrtimit, analizimit dhe krahasimit të njoftimit për kontratë, dosjes së tenderit, specifikacionit teknik, ofertës dhe katalogut të OE të propozuar për tu shpërblyer me kontratë dhe faktit 5 të bashkangjitur në ekspertizë, sqaron se ky OE për pozicionin 1 të cekur në pjesën II të dosjes së tenderit, konkretisht për produktin: "Aparat automatik për sedimentacion të eritrociteve" në bazë të broshurës së bashkangjitur në ofertën e tij ka ofertuar me produktin: "KIMASED AUTO 60" i prodhuesit italian "VACUTEST – kima". Nga ëeb faqja e këtij prodhuesi, konkretisht ne vegzën: http://ëëë.kima.it/en/sistema-di-prelievo-sottovuoto/autoanalizzatori-e-accessori-per-provette-kimased-ves/?fromsearch=kimased%20auto%2060, janë te paraqitura specifikat kryesore që i plotëson ky produkt dhe që janë kërkuar nga AK-ja, siq janë: Shfaqja e rezultateve në metodën e Ëestergreen, është i pajisur me printer të integruar, me numër më të madh te mostrave për një orë se sa që është kërkuar, me ngarkesë me të madhe te mostravem, e të tjera. Kurse sa i përket pretendimit që ky produkt nuk e plotëson specifiken: **Online** Bidirectional communication possible ëith LIS – që nënkupton komunikimin e dyanshëm në kohë reale me softuerin LIS (Laboratory Information System) për ruajtje, menaxhim dhe shkëmbim të

informacionëve nga aparatura tek sistemi kompjuterik i institucionit. Paneli Shqyrtues sqaron se eksperti ka komunikuar direkt me prodhuesin e pajisjes në fjalë, që mund të shihet si në vijim:

Re: additional information for KIMASED AUTO 60
1 message

export@kima.it <export@kima.it>
To: valonjahaj@gmail.com

Tue, Nov 24, 2020 at 12:26 PM

Dear Mr. Jahaj,

Thanks for contacting us.

Our Kimased Auto Equipments for ESR tubes reading (20 and 60 positions) are fully compatible with laboratory systems (LIS communication).

Below you can find an extract of the manual (Section: Online Communications Protocol) where you have more details about data transmission to LIS.

We remain at your disposal for every further info.

Best regards.

VACUTEST kima

VACUTEST KIMA srl
MARCO SALVALAIO
mob +39 3385379485
tel +39 049 9719511
fax +39 049 9719543 - 9719542
export@kima.it
www.vacutestkima.it
VIA DELL'INDUSTRIA 12- 35020 ARZERGRANDE
REGISTRO IMPRESE PADOVA, CODICE FISCALE E PARTITA IVA 03450130285 - REA PD 311870 - Cap. Soc. Euro 15.800,00 i.v. Questo messaggio di posta elettronica contiene informazioni di carattere confidenziale riservate esclusivamente al destinatario sopra indicato.
E' vietato l'uso, la diffusione, distribuzione o riproduzione da parte di ogni altra persona. Nel caso aveste ricevuto questo messaggio di posta elettronica per errore, siete pregati di segnalarlo immediatamente al mittente e distruggere quanto ricevuto (compresi i file allegati) senza farne copia.
Qualsivoglia utilizzo non autorizzato del contenuto di questo messaggio costituisce violazione dell'obbligo di non prendere cognizione della corrispondenza tra altri soggetti, salvo più grave illecito, ed espone il responsabile alle relative conseguenze.
Confidentially notice. This e-mail transmission may contain legally privileged and/or confidential information. Please do not read it (if you are not the intended recipient(s)).
Any use, distribution, reproduction or disclosure by any other person is strictly prohibited.
If you have received this e-mail in error, please notify the sender and destroy the original transmission and its attachments without reading or saving it in any manner.

Dear All,

I am an external procurement expert assigned by the Kosovo Procurement Review Body to review the complaint regarding tender procedure for supply of equipment for laboratory analysis, for Prizren Municipality - Kosovo!

The economic operator proposed to be awarded with a contract, has offered with the product produced by you **"KIMASED AUTO 60"**, i have checked you website and also in globally the web but i couldn't find any detailed brochure or specifications for this product, can you please provide me with more information for this product or can you confirm that this product of yours has or covers the feature: **Online - Bidirectional communication possible with LIS**, as it is a mandatory requirement stated and requested by the contracting authority in tender dossier.

Waiting for a prompt reply from you!
Valon Jahaj

20201124122358216.pdf
30K

Në bazë të komunikimit shihet konfirmimi i tyre që ky produkt e përkrahë opsionin për komunikim me aplikacionin LIS të laboratorëve, kjo konfirmohet edhe nga foto e mëposhtme e cila është nxjerrë nga dokumenti shtesë të cilin e ka dërguar prodhuesi i produktit "KIMASED AUTO 60", e cila e përshkruan protokollin online te komunikimit të këtij produkti me aplikacionin.

SECTION 5: ONLINE COMMUNICATIONS PROTOCOL

To transmit data, you must enter menu no. 6 and select the sample data you wish to send using the samples' sequence numbers.
After selecting the samples, the sent operation is performed automatically provided the uplink has already been established.

5.1 FEATURES
5.2 DATA PACKET CONTENTS

KIMASED AUTO 60

27

5.1 FEATURES

DATA OUTPUT VIA RS232 9CTS CONNECTOR
FEMALE
TX: PIN 3
GND: PIN 5

BAUD RATE: 9600
DATA BITS: 8
PARITY: NONE
STOP BIT:1

5.2 DATA PACKET CONTENTS

The following is transmitted once the connection is established:
CR
"START"
LF
CR

Then the full record of each of the selected samples is transmitted.
Each sample record is composed of 32 BYTES followed by a LF and CR (Line Feed and Carriage Return). It is a text record, and the format is as follows:
"PP_SSS_RRR_RRR_CCCCCCCCC" LF CR

where:

- "_" equals a blank space = (20h).
- "PP" equals the position on the grate (1 to 60).
- "SSS" is the sample's sequence number (1 to 960).
- "RRR" is the sample result (1 to 200). If no results are available, blank spaces are sent.
- "CCCCCCCCC" is the ID code of the sample, which has a maximum of 15 digits. In no ID was entered, 15 "_" (blank spaces) are sent.
- LF = (0Ah) and CR = (0Dh) are sent at the end of each record.

The end of the sample data transmission is signalled by ESC = (0Bh) and LF = (0Ah).

KIMASED AUTO 60 28

Andaj, ky produkt i plotëson të gjitha kërkesat obligative teknike të kërkuara nga AK dhe të specifikuara në DT dhe aneksin e specifikacionit teknik. Prandaj, ky pretendim ankimor është i pa bazuar.

Lidhdur me pretendimin e OE ankues N.T.SH. "AtomMed"-Ferizaj, që ka të bëjë me Autoanalyzer automatik biokimik, se OE i rekomanduar i mungon në katalog ky specifikacion dhe aksesor i paisjes:

Water Supply / Deionizer	Automatic water supply by connecting the deionizer water supply Minimum water consumption (50/60 Hz): 20 L/hour| Momentary maximum water consumption (50/60 Hz): 0.6 L/min

Paneli Shqyrtues konform ekspertit sqaron se për pozicionin 2 të kërkuar nga AK: "Autoanalyzer automatic biokimik", OE i propozuar për tu shpërblyer me kontratë ka ofertuar me produktin: "AU 480 clinical chemistry system", të prodhuesit Beckman Coulter nga Sh.B.A., shih vegzën në vijim: https://ëëë.beckmancoulter.com/en/products/chemistry/au480 .

Në dokumentin e bashkangjitur së bashku me ofertën e tij nga ana e OE të propozuar, me titull "Manual AU 480 ANALIZATOR BIOKIMIK.pdf", në faqe 33, ndër të tjera tregon se ku ndodhet, si bëhet mbushja me ujë dhe si ndërrohet uji për dejonizim të aparatit, së bashku me shpenzimet dhe specifikat tjera të paraqitura edhe në dokumentin me titull "Catalogue AU 480 ANALIZATOR BIOKIMIK.pdf" të bashkangjitur në ofertën e OE te propozuar për tu shpërblyer me kontratë. Me këtë rast dëshmohet se produkti i ofertuar e përmban edhe aksesorin. Andaj, pretendimi ankimor është i pa bazuar.

Lidhur me pretendimin e OE ankues N.T.SH. "AtomMed"-Ferizaj, që ka të bëjë me Analyzer automatik për urina, se OE i rekomanduar nuk e plotëson këtë pozicion: Specifikacioni i AK-së: Sample volume/types — Minimum 3.0ml urine Ndërsa sipas katalogut është ofruar:

Specimen Volume	Minimum: 2.0 mL of un-spun urine Aspiration: Approximately 1.0 mL	Minimum: 2.0 mL

Paneli Shqyrtues konform ekspertit shqyrtues sqaron se për pozicionin 3 të kërkuar nga AK: "Analyzer automatic për urina", OE i propozuar për tu shpërblyer me kontratë ka ofertuar me produktin: "iQ200 Series Urine Microscopy Analyzer", të prodhuesit Beckman Coulter nga Sh.B.A., shih vegzën në vijim: https://ëëë.beckmancoulter.com/en/products/urinalysis/iq200.

Duke e marrë parasysh se të gjitha kërkesat e obliguara teknike tjera të cilat kërkohen qe të plotësohën nga produkti i ofertuar për pozitën 3, janë të plotësuara nga produkti i ofertuar nga OE i propozuar për tu shpërblyer me kontratë. Pra, kërkesa apo specifikacioni teknik për ketë produkt ku kërkohët "Minimum 3.0ml urine" mund të baraz vlerësohet dhe plotësohet kërkesa me atë të cekur për ketë specifikë të këtij produkti në katallogun e dorëzuar nga OE i propozuar si me larte.

Me ç'rast produkti i ofruar përpos që e plotëson kërkesën është shumë me efikas ne kalkulim dhe nxjerrje te rezultateve të analizave, duke e arritur ketë me shfrytëzim të sasisë me të vogël të mostrës për analizë të mirëfilltë. Andaj duke i marrë parasysh këto fakte, të gjetura dhe analiza, ky pretendim është i pa bazuar.

Lidhur me pretendimin e OE ankues N.T.SH. "AtomMed"-Ferizaj, i cili potencon: ne për këtë aktivitet të prokurimit me dt. 15.10.2020, kemi kërkuar informacione shtesë për ndryshimet e bëra në specifikacionin teknik pas vendimit të OSHP-së, por neve këto informacione nuk na erdhën kurrë, duke i pritur këto informacione ne e humbum mundësinë për kërkesë për ri-shqyrtim. Edhe kjo është bërë me qëllim dhe orkestrim ne mënyrë të shkëlqyer nga ana e Komunës së Prizrenit. Me mos ofrim të informacioneve shtesë, paraqet shkelje të nenit 25.4 të RRUOPP, duke mos dhënë informacione të menjëhershme përmes platformës elektronike lidhur me informacionet shtesë dhe sipas nevojës.

Paneli Shqyrtues konform eksperti sqaron se me datë 15.10.2020 OE ankues ka ngarkuar në e-prokurim kërkesën për informacione shtesë, mirëpo të njëjtën nuk e ka ngritur në vendin adekuat, konkretisht tek pjesa e dedikuar për kërkesat për sqarime të dosjes së tenderit. Andaj, në këtë rrethanë ka gjasa që AK nuk e ka vërejt, kjo edhe dëshmohet në një mënyrë tek fakti 3 i raportit të ekspertit, saktësisht tek komunikimi i ekspertit me AK dhe konfirmimi nga ana e tyre që nuk ka pasur kërkesë për informacione shtesë është pikërisht që AK nuk e ka parë kërkesën për sqarime. Andaj, ky pretendim ankimor është pjesërisht i bazuar sepse AK është dashur të shikoj komplet dokumentet e dorëzuara për ketë dhe të kthej përgjigje në përputhje me nenin 25.4 te RRUOPP-së dhe nenin 53 të LPP-së edhe pse OE ankues nuk e ka ngritur kërkesën për informacione shtesë në pjesën e dedikuar për një gjë të tillë në platformën e-prokurimi, edhe pse ka pasë te bëjë me detaje teknike të cilat janë diskutuar dhe zgjedhur me herët gjatë aktivitetit.

Paneli Shqyrtues duke u bazuar në shkresat e lëndës dhe sqarimet e ekspertit, konsideron se AK ka vepruar në përputhje me vendimin PSH.nr.630/20 të datës 09.10.2020, i ka marrë parasysh propozimet e cekura për ndryshime në specifikat teknike, i ka publikuar të njëjtat, duke e bërë paralelisht edhe zgjatjen e afatit të dorëzimit të ofertave në përputhje me LPP-në. Gjithashtu, Paneli Shqyrtues vlerëson se AK gjatë udhëheqjes së kësaj procedure të prokurimit nuk ka bërë shkelje të nenit 1 (Qëllimi), nenit 6 (Ekonomiciteti dhe Efikasiteti) dhe as te nenit 7 të LPP-së (Barazia në Trajtim/ Jo-Diskriminimi), i ka zbatuar dhe ka vepruar në përputhje me legjislacionin në fuqi. Për më tepër, Paneli Shqyrtues konsideron se AK ka bërë ekzaminimin, vlerësimin dhe krahasimin e tenderëve në harmoni me nenin 59 dhe 60 të LPP-së.

Paneli shqyrtues konform nenit 117 të LPP-së, si dhe duke u bazuar në provat e prezantuara si më lart vendosi si në dispozitiv të këtij vendimi.

KËSHILLË JURIDIKE:

Kundër këtij vendimi nuk është e lejuar ankesa, por pala e pakënaqur me kërkesëpadi mund t'i drejtohet Gjykatës themelore-Departamentit për çështje Administrative në afat prej 30 ditësh nga data e pranimit të këtij vendimi.

Kryesuesi i Paneli Shqyrtues

Nuhi PAÇARIZI

Vendimi t'i dorëzohet:

1x1 AK "KUVENDI KOMUNAL PRIZREN";

1x1 OE "T.SH. "AtomMED"-Ferizaj;

1x1 Arkivës së OSHP-së;

1x1 Për publikim në ueb- faqe të OSHP-së.