ORGANI SHQYRTUES I PROKURIMIT

A N K E S Ë

Sipas Nenit 109 të Ligjit nr. 04/L-042 për Prokurimin Publik të Republikës se Kosovës, i ndryshuar dhe plotësuar me ligjin Nr. 04/L-237, ligjin Nr. 05/L-068 dhe ligjin Nr. 05/L-092

Për: Autoritetin Kontraktues, **MINISTRIA E INFRASTRUKTURES** , ,Adresa ,Rr **ISH GERMIA ZYRA A/104** Qyteti: **PRISHTINË**, , Kodi Postar:1000,Personi Kontaktues:Nexhat Krasniqi ,E-mail: **Nexhat.Krasniqi@rks-gov.net** , **Arif.Zhushi@rks-gov.net**,Telefoni: **038 200 28 022**

Për Aktivitetin e Prokurimit; Numri i Prokurimit: **205-21-2285-1-1-1**

Sa i përket tenderit për: **Furnizim me peshore për matjet boshtore te automjeteve, 205-21-2285-1-1-1**

1. **Identifikimi i OPERATORIT EKONOMIK**

Vellezerit Mustafa sh.p.k
NUIS 811`440669.
(Emri i operatorit ekonomik)

- Rr. Nena Tereze Apollonia 4/1 Fushë Kosovë
  (Adresa e OE)
- *Fushe Kosovë Republika e Kosovës*
  (Selia)

is.kam@hotmail.com arianit is.kam@hotmail.com
+383 49 115 200 + 38344315004.

Prishtinë, Republika e Kosovës *09.09.2021*
(Vendi) *(Data)*

2. Identifikimi i avokatit

Parashtruesi i kërkesës mund ta parashtroj kërkesën vetëm ose përmes avokatit të tij. Nëse kërkesa parashtrohet përmes avokatit, atëherë duhet bashkangjitur autorizimin e përfaqësimit me PROKURË.

Shëno të dhënat si në vijim: N/A

3. Të dhënat mbi aktivitetin e prokurimit

Autoriteti Kontraktues- **MINISTRIA E INFRASTRUKTURES**, me date 21.04.2021, ka iniciuar aktivitetin e prokurimit me titull të kontratës **Furnizim me Peshore për matjet boshtore te automjeteve**, së, tenderi i udhëhequr me:

- Numër të prokurimit: **205-21-2285-1-1-1.**
- Procedure e hapur,
- Kontrate publike,
- Shërbime, Vlerë e madhe
- Vlera e parashikuar e kontratës; 250.000 Euro.,
- Kriteri për dhënie të kontratës: Çmimi me i ulte i tenderit të përgjegjshëm,

Afati i fundit për dorëzim ka qen me date 16.06.2021, koha: 14:00, vendi: Platformën elektronike te prokurimit.
Takimi për hapjen e tenderëve ka qen me datë 16.06.2021, koha 14:00, vendi: Përmes Platformës elektronike te prokurimit ne Zyra e Prokurimit te . **MPPHI** -së
Me datë 24.08.2021, kemi pranuar Njoftimin për Vendimin e AK-së, për aktivitetin e prokurimit me njoftimin për eliminimin nga ky aktivitet i Prokurimit.

4. Procesi i Hapjes së tenderëve, *nëse aplikohet*
A keni marrë pjesë në procesin e Hapjes së tenderëve? Nëse po, specifikoni shkurtimisht ecurinë e procesit të Hapjes së Tenderëve.

Po [X] **Jo** [ ]

Hapja e tenderit është bere ne vendin e caktuar dhe ne kohen e caktuar ne Njoftimin per kontrate. Procesi i hapjes është zhvilluar konforme Ligjit. **Nuk kemi vërejtje.**

5. Njoftimi mbi Eliminimin e Tenderuesve, *nëse aplikohet*

A jeni njoftuar me shkrim lidhur me eliminimin tuaj nga pjesëmarrja e mëtutjeshme në aktivitetin e prokurimit ?

Po [X] **Jo** [ ]

Me datë 31.08.2021 në platformën elektronike të prokurimit jemi njoftuar lidhur me Njoftimin e Vendimit te Autoritetit kontraktues dhe njëkohësisht kemi pranuar Letrën standarde për tenderuesin e eliminuar.

6. Zgjidhja preliminare e mosmarrëveshjeve

A keni bërë kërkese për rishqyrtim pranë AK lidhur me arsyet e eliminimit tuaj?

Po [x] Jo [ ]

Ne fillim te ankeses tone po ju pershkruaj historikun e ketije aktiviteti te prokurimit para prezentimit te provave tona:

Menjëherë pas pranimit te Letrës standarde për eliminim kemi parashtruar Kërkesë për rishqyrtim te Vendimit te AK-së.
Me date ; 02.08.2021 ne adresën elektronike te OE dhe ne Platformën elektronike te prokurimit, kemi pranuar vendimin për refuzimin e kërkesës për rishqyrtim me arsyetimin se AK ka vepruar ne harmoni me LPP, Njoftimin për kontrate dhe ne baze te dosjes se tenderit, si dhe arsyetimin se OE "Vëllezërit Mustafa" sh.p.k nuk kane plotësuar kërkesën e AK-se lidhur me Kontratat e natyrës se ngjashme ne vlerë prej 125,000.00 euro.

Te njëjtën kohe Kërkesa për Rishqyrtim te Vendimit kane parashtruar edhe këta OE: " Profetich shpk ", Permes Kerkeses Rivleris, e me pastaj ne OSHP.
, ku te nijetit Kompanis PROFITECH Sh.P.K. i është Kthy Nga Eksperti i OSHP;s Qe A/K Ta Kthej Tenderin Ne Rivlersim.

Autoriteti Kontraktues, Ministria e Infrastruktures Ka Refuzu me aprovuar Kërkesa për Rishqyrtim dhe si rrjedhojë e kësaj tenderi është kthyer ne e Rivlerësim.

Vlen te përmendet se OE "Profitech" sh.p.k, ka te deponuar ankese ne OSHP e cila e ka statusin " aktive" dhe gjendet ne fazën e shqyrtimit.
Kurse Zyrtar te Prokurimit Pran Ministris se Infrastruktures Kan Shpall Fitues Te Tenderit Konzerciumin N/T/Sh. DIARI dhe TUNAMAR Sh.P.K. Te Cilin Koncersium Paraprakisht Komisioni i Ministris se Infrastruktures e Kishte Shpall te Papergjegjshem.

Me Pranimin e Njoftimit Per Eliminim te Kompnis Ton O/E "Vellezerit Mustafa" Sh.P.K.
Me datë 25.08.2021, kemi kërkuar qasje ne dokumentet e tenderit.
Me date 26.08.2021 na është lejuar qasja ne dokumentet e tenderit.
Me date 27.08.2021 kam parashtruar Kërkesë për Rishqyrtim për here te dyte.
Me date 31.08.2021 kemi pranuar Vendimin për Refuzimin e Kërkesës për Rishqyrtim
Te cilen po jua bashklidhim.
Vendimi i Dhen Nga A/K me arsyetimin se AK ka respektuar dispozitat e LPP-se., Njoftimin për kontrate dhe ne baze te dosjes se tenderit, si dhe arsyetimin se OE "Vëllezërit Mustafa" sh.p.k. nuk kane plotësuar kërkesën e AK-se lidhur me kontratat e natyrës se ngjashme ne vlerë prej 125,000.00 euro.

7. Dispozitat e shkelura nga Autoriteti Kontraktues

Specifikoni dispozitën ose dispozitat e LPP-së që supozohet të jenë shkelur nga Autoriteti Kontraktues që nga momenti i publikimit të Njoftimit për Kontratë/Konkurs te Projektimit, dhe nëse aplikohet gjerë në përmbylljen e këtij aktiviteti të prokurimit me publikimin e Njoftimit për Dhënien e Kontratës apo Njoftimit për Rezultatet e Konkursit të Projektimit apo Njoftimit për Anulim.

9. Ne Si O/E "Vellezrit Mustafa" Sh.P.K. Kemi Vlersu Qe A/K. Ner Kete Kerkes Do Te Na Kerkoj Kontrata edhe Referenca Shtes Per Te Plotsuar Dispozitat e Kerkuar Sipas Seksionit 2. Te D/T per ***Dëshmia e kërkuar dokumentare: NUK Esht Kerku Decidivisht Si Edhe Ne Specifikat Teknike Te Detyrushme Te D/T;s Aneksi 1. Pika 10,*** **KËRKESAT BAZIKE TE CILAT DUHET TI PLOTËSOJ OE PËR OFERTIM**

Përvoja e Obligueshme e Ofertuesit NUK Esht Kerku edhe Sakt Vlera e Kontratave edhe Referencave ne Vler Prej 125.000 Euro.

Të pa kënaqur me Te Gjitha Vendimin e AK; Ministria e Infrastrukturës, ne tekstin e mëtejmë Autoriteti Kontraktues dhe në pajtim me nenin 109 të LPP-së ne afatin e parapare igjor.09.08.2021 ,parashtroj këtë Ankese kundër;

1. Njoftimit (Vendimit) të AK-së-Ministrisë se Infrastrukturës, te datës 24.08.2021 ku është rekomanduar për shpërblim me kontrate, Operatori ekonomik Koncersiomit ; " N.T.SH"DIARI & TUNAMAR SHPK" me vlere totale te Ofertes prej 123,484,64 €uro

   dhe

2. Letrës standarde te eliminimit -Njoftimit për eliminimin nga aktiviteti i mëtejmë i prokurimit.

   Autoriteti kontraktues me rastin e zhvillimit te ketij aktiviteti te prokurimit ka bere shkelje te dispozitave te LPP si vijon me poshte;

Nenit 6, Ekonomiciteti dhe Efikasiteti,

- *Nenit 7, Barazia në trajtim/Jo diskriminimi*
- *Nenit 59, Vlerësimi ekzaminimi dhe krahasimi ,*
- *Nenit 72, Dokumentacioni dhe informacioni shtesë.*

Neni 39, Sqarimi i tenderëve, **e Rregullave dhe Udhëzuesit operativ të Prokurimit Publik**

7. Deklaratë detale mbi faktet dhe argumentet

Përshkruani rrethanat faktike që përbëjnë supozimin për shkeljen e dispozitave të LPP-së. Ofroni deklaratë të qartë dhe të detajuar për faktet dhe argumentet të cilat mbështesin secilën bazë të kërkesës suaj për rishqyrtim.

- **Neni 6, Ekonomiciteti dhe Efikasiteti**

Gjate qasjes ne dokumente zyrtre te ne dokumentet e OE te rekomanduar per shperblim me kontrate , Pretendojmë se Autoriteti kontraktues me rastin e zhvillimit te ketij aktiviteti te prokurimit me rastin e rekomandimit per shperblim me kontrate te **Grupi i Operatorve Ekonomik :** " N.T.SH"DIARI & TUNAMAR SHPK"

me vlere totale te ofertes prej **123,484,64 ka bere shkelje te nenit 6 te LPP , sepse ka rekomanduar nje OE i cili ka oferten e tij financiare dukshem me te larte se sa oferta e kompanise tone O/E "Vellezerit Mustafa" Sh.P.K. dhe dallimi ne cmim ne mes te ofertes tone financiare dhe te rekomanduarit rezulton se oferta e OE te rekomanduar per shperblim me kontrate eshte** më e shtrenjtë në vlerë **prej 2.244,60.**

PROVE : Procesverbalit të hapjes së tenderit dhe Raportit te Ri-Vlerësimit.

Në vijim po citoj dispozitat e nenit 6. paragrafi 1 te këtij ligji:

1. *Të gjitha autoritetet kontraktuese, janë të obliguara që të sigurojnë që fondet publike dhe burimet publike të përdoren në mënyrën më ekonomike, njëkohësisht duke marrë në konsideratë qëllimin dhe lëndën e prokurimit.*

➢ **Nenit 7, Barazia në trajtim/Jo diskriminimi**

Pretendojmë se Komisioni për vlerësimin, ekzaminimin dhe krahasimin e tenderit me vendimin e vet që grupi të
operatorëve ekonomik OE:" " N.T.SH"DIARI & TUNAMAR SHPK" me vlere totale te ofertes prej 123,484,64 €uro, *të shpërblehet me kontratë edhe perkunder faktit se i njejti eshte i Papergjegjshem .*

***Sepse te njejtit O/E* grupi të**
operatorëve ekonomik :" " N.T.SH"DIARI & TUNAMAR SHPK". Kemi Gjetur Fakte

***Se i Mungojn Specifikat Teknike te Detyrueshme Sipas Kerkese ne Dosjes se Tenderit me Nr* Titulli i kontratës dhe numri identifikues i aktivitetit të prokurimit është: Furnizim me Peshore per Matjet Boshtore te Automjeteve, Nr Prokurimi 205-21-2285-1-1-1.**

Kobastar Elektronik San.Tic.Ltd.Sti. vvv.kobastar.com

Pas Kerkeses Tone Ne Qasje Ne Dokumente Te Kerkuar Nga A/K.

edhe Kemi Prova Se O/E që Rrupi të
operatorëve ekonomik OE:" " N.T.SH"DIARI & TUNAMAR SHPK *i mungon:* ***Dimenzionet e Trashsis Se Peshoreve Jane te Ndryshuar Pershtatura Permes Falsifikimi.***

Kjo Mund Te Verifikohet S***pe***se Konform Specifikave Teknike ne D/T:
Ne: Aneksi 1 ***SPECIFIKIMET TEKNIKE TË DETYRUESHME***

Specifikat Teknike Nr. 01

Me Kerkes Te O/E Per Ndryshimin e Specifikave me Date 01. 06.201 Nga Autoriteti Kontraktues A/K. Kemi Pranuar Shtojcen Perfundimtare me Specifika Per Furnizim ***Aneksi 1, SPECIFIKIMET TEKNIKE TË DETYRUESHME***

"FURNIZIM ME PESHORE PËR MATJET BOSHTORE TE AUTOMJETEVE"
Dimensionet e Platformave Nga 18 mm Jan Rrit ne 22 mm Trashsia e Platformave Shkelese.

Bashklidhur do tua japim Edhe Skicen Me Vizatim Nga A/K

Peshore për Matjen e Peshave Boshtore 10.0 ton (650 deri 700 mm x 350 deri 400 mm x 17, Jan Shtuar v deri 22 mm x 15 - 18 kg apo me të lehta)

Specifikisht Sipas D/T.

Kobastar Elektronik San.Tic.Ltd.Sti. www.kobastar.com

NUK KA NE SHITJE, E AS NE PRODHIM Sipas Specifikave **Furnizim me peshore per matjet boshtore te automjeteve, 205-21-2285-1-1-1 Me Kete** ***Trashesi te Peshoreve Per Matjen e Peshave Boshtore Qe A/K Ne D/T, Qe Detyrimisht Kerkohet te jet me Se Shumti Trashsia 22mm.***

Per Pergjegjsi Penale Deklarojm, Qe Edhe Mund Ta Verifikoni Se Kompania e cila i shet keto produkte KOBASTAR me Veb Sait: www.kobastar.com , ku Mund Te Verifikohet Qe Sipas Katalogut dhe Broshurave, NUK KA PESHORE ME DIMENSION Trashsi 22 mm.

Kampania KOBASTAR Keto Produkte i Ka Te Importuara Nga KINA, Edhe Trashsia e Ketyre Platformave Esht 38 mm. +- 1 mm.

Prandaj Fakti Rezulton se kompania **operatorëve ekonomik** OE:" " N.T.SH"DIARI & TUNAMAR , ***e rekomanduar per shperblim Nga A/K. ka Pershtat Duke i Falsifikuar Dhe Duke Genjyer Nen Deklarat Ne Betim, Si Edhe Nen Deklarim Per Pershtatje Ne Dimenzionet e Peshoreve Sipas Specifikave.***

Te Nderuar OSHP. I Nderuar Eksperti i Vlersimit Keto i Kemi Te Dokumentuara Me Deklarat Te Kompanis KOBASTAR te Cilat Po Jua Bashklidhim.

Por duke u mbeshtetur ne Kerkesat Tuaja Permes Vebsaitit te Kompanis www.kobastar.com Te Danlodoni(Shkarkoni) Nga Vensaiti Broshuren Autentike edhe Katalogun e kompanise shitese Kobastar Elektronik San.Tic.Sti. Mund Te Vertetoni Fare Qarte.

Ku Shifet Ndryshimi i Dimensionit nga 38mm +- 1mm Duke Falsifikuar Rrejshem me dimensione tjera.

Kjo kompani NUK Furnizon Peshore Sipas Specikave te Kerkuara nga ana e Autoritetit kontraktues.Kete pretendim e mbeshtesim duke u

bazuar ne shkresat e e kesaj kompanie qe na i ka derguar me kerkese tone, pasi qe ne kemi Vertetuar Kur Kemi dyshuar Edhe Ja Kemi Paraqit Autoritetit Kontraktor Ne Kerkesen Ton Per Rivlersim.

Gjetja e Dyt Te Cilen Produktetr e Ofruara Ne D/T, Ne kundershtim Me Specifikimet Teknike Esht Se:

Specifikat Teknike Nr. 01
Ne Pjesen Ku Obligativisht Kerkohet

Kërkesat teknike që duhet ti plotësojnë këto peshore janë Obligative Se:

Gama e temperaturës -20°C ....+60.

Kurse Ne Specifikimin e Produktit te Kompanis: ***Elektronik San.Tic.Sti.***

Portable Axle Scale

Portable Axle Scales Truck, Truck, Tractor, Airplane, Train etc. It is made of light alloy aluminum material to weigh the axle weights of the vehicles and can be carried easily.
It is compact with load cells specially produced for axle scales.
Thanks to the built-in rubber ramps, vehicles can easily climb onto the scale, the height is only 38 mm.
Platform dimensions are standard 500x700x38 mm.

OPERATION TEMPERATURE -10c° – 40C°

There are wired and wireless indicator options.
Provides perfect accuracy with 1/3000 partition accuracy.
Weighing indicator with special bag is easily connected to Axle scales wirelessly, it displays the weights and total weight of the axles weighed separately on the screen.
It prints the weights, total weight, date and time of the axles weighed with the thermal printer.
With the carrying handle, it can be easily moved to the desired location, it is light.
Bazuar Ne Dokumente.

Katalog Broshur Deklarat Te kompanis se kjo kompani nuk prodhon dhe nuk shet produktet e kerkuara nga autoriteti kontraktues me specifikat detyruese.

PROVE Ju Bashklidhim ; Katalogu dhe broshura si dhe deklarata e www.kobastar.com permes te cilave deshmohet se kjo kompani nuk shet produkte me trashesin prej 22mm dhe te cilat ia bashkangjesim ankeses.

Pretendimet tona eksperti shqyrtues i OSHP fare leht mund ti konfiroj ne adresen e www.kobastar.com

Nga provat e sipertheksuara rezulton se konzorciumi i rekomnaduar per shperblim me kontrate ka falsifikuar dokumentacionintenderik te www.kobastar.com, sepse kompania ne fjale nuk posedon per shitje tepih nivelizues per platforma te peshoreve per matje boshtore, ku kete pretendim fare lehte mund ta verifikoni ne websaitin e kesaj kompanie.

Poashtu ju njoftoje se www.kobastar.com,fare nuk posedon softwer per matjen dhe memorizimin dhe pershkrimin e rezultateve te peshimit.

AK me dt.04.06.2021 e shpall OE NTSH Diari dhe Tunamar SHPK si grup i OE te papergjegjshem me arsyetim se te njejtit nuk e kane permbushur vleren e kontratave te kerkuara ne tri vitet e fundit ne lartesi prej 125.000 euro, ndersa me rastin e rivleresimit te njejtit grup te OE i pranohen kontratat gje qe kjo perben diskrimin ndaj kompanise tone dhe favorizim ndaj OE te rekomanduar per shperblim me kontrate.

- ***Neni 59, Vlerësimi ekzaminimi dhe krahasimi ,***

Autoriteti kontraktues me rastin e zhvillimit te ketij aktiviteti te prokurimit ka bere shkelje te nenit 59 te LPP, sepse me rastin e vleresimit,krahasimit dhe ekzaminimit te tendereve ka rekomanduar per shperblim me kontrate nje OE/konzorcium i cili ka qene i papergjegjeshem si dhe i njejti ka bere falsifikim te dokumenteve tenderuese,perkatesisht ka falsifikuar specifikime teknike te ***www.kobastar.com, e te cilat falsifikime i potencuam me larte. Gjithashtu neve si tenderues komisioni vleresues neve pa te drejte na ka eleminuar nga gara e metutjeshme me arsyetim se ne nuk kemi prezentuar kontrate te ngjashme per furnizim ne vlere prej 125.000 euro ne tri vitet e fundit , edhe pse ne posedojme kontrate me natyre te tille por nuk na ka kerkuar fare autoriteti kontraktues.***

Arsyetimi i eliminimit nga aktiviteti i mëtejmë i prokurimit është i pa baze dhe i pa qëndrueshëm dhe ne kundërshtim me dëshmitë e dokumentuara te dorëzuara ne platformën elektronike te prokurimit.

AK ne FDT ne paragrafin 9.1& 9.2 ka kërkuar;

Kapaciteti teknik dhe professional
Kërkesa 1 Katalog ose broshure me ilustrime foto dhe me përshkrim detal te produktit me te cilën mundësohet vlerësimi i specifikave teknike të ofruara.
Kërkesa 2 Të ketë minimum kontratë të realizuar me sukses në 3 vitet e fundit 2018, 2019, 2020 në vlerë 125.000,00 euro, në lëmin e kerkuar,
Kërkesa 3 te ketë; Autorizimin nga prodhuesi Distributori i autorizuar i Prodhuesit për shitje (me titull dhe nr. Prokurimit të projektit në fjalë dhe në kohëzgjatje të kontratës)

Duke u bazuar ne Kërkesat e AK-se, te përcaktuara ne FDT dhe ne Aneksin 1 Specifikimet e detyrueshme teknike, pretendojmë se autoriteti kontraktues nuk ka specifikuar te deshmit dokumentare se si duhet deshmuar kerkesa per furnizim prej 125.000 euro;

Ndërkaq sa i përket konstatimeve te AK-se lidhur me Vendimin për eliminim te tenderit te kompanisë "Vëllezërit Mustafa" pretendojmë se ;

1. Nuk qëndron pretendimi i AK-se se; *OE:Vllezerit Mustafa nuk kane përmbushur kërkesën e AK-se ne vlere prej 125,000.00 euro*

- **Ne kemi ofruar të gjitha dëshmitë mbi plotësimin e kapacitetit teknik ose profesional ne pajtim me aneksin 1, Specifikimet e**

detyrueshme teknike.

- Nuk qëndron pretendimi se; OE Vllezerit Mustafa nuk kane ofruar dëshmitë dokumentare te kërkuara ne FDT, siç janë Referencat apo Procesverbalet e pranimit te mallrave.

- **Ne kemi ofruar të gjitha dëshmitë lidhur me referencat dhe Procesverbalet.**

- ***Neni 72, Dokumentacioni dhe informacioni shtesë***

Pretendojmë se Komisioni për vlerësimin, ekzaminimin dhe krahasimin e tenderit me vendimin e vet për të trajtuar ofertën e kompanisë "Vllezerit Mustafa "si oferte e pa përgjegjshme dhe si rrjedhojë e kësaj të marr vendim për eliminimin nga aktiviteti i mëtejme i prokurimit ka vepruar në kundërshtim me neni 72, paragrafin 1, 2, te LPP-se ne Republikën e Kosovës.
LPP obligon Autoritetin kontraktues qe ne rastet kur OE nuk ofron dokumente specifike AK duhet te ftoj operatoret ekonomik për te plotësuar apo qartësuar certifikatat dhe dokumentet e paraqitura ne pajtim me nenin 65 -71 te LPP-se.

Citoj dispozitat e nenit 72 te LPP-së;

1. *Kur informacioni apo dokumentacioni që duhet të dorëzohet nga operatorët ekonomikë është ose duket të jetë jo i plotë ose i gabuar, ose kur mungojnë dokumentet specifike, autoritetet kontraktuese mund të kërkojnë nga operatorët ekonomikë qe të dorëzojnë, plotësojnë, sqarojnë apo kompletojnë informacionin apo dokumentacionin e duhur brenda një afati te caktuar kohor, me kusht që kërkesat e tilla bëhen në përputhje të plotë me parimet e trajtimit të barabartë dhe transparencës.*
2. *Autoriteti kontraktues mund të ftojë operatorët ekonomik për të plotësuar apo të qartësojë certifikatat dhe dokumentet e paraqitura në pajtim me nenet 65-71 të këtij ligji.*
3. *Sigurimi i informacionit qe mungon ose ofrimi i informacionit do të aplikohet vetëm për dokumentet ekzistenca e të cilave është e fiksuar, para skadimit të afatit për dorëzimin e tenderëve, dhe mund të verifikohet në mënyrë objektive.*

Duke u bazuar në Letrën standarde të tenderuesit të eliminuar të dërguar nga Autoriteti Kontraktues, si dhe obligimin e përcaktuar në bazë të nenit 72 të LPP-se, për të ftuar OE për të plotësuar apo sqaruar dokumentet të cilat ekzistenca e tyre është fiksuar , pretendojmë se AK përmes Komisionit për vlerësimin krahasimin dhe ekzaminimin e tenderit ka bërë shkelje të dispozitave të nenit 72 të LPP-së.Edhe njehere potencoje se ne posedojme edhe kontrata te tjera me te cilat deshmojme se ne tri vitet e fundit kemi realizuar furinizime ne vlere prej 125.000 euro, por autoriteti kontraktues nuk na ka kerkuar ti dorezojme konform nenit 72 te LPP.

II. Dispozitat e Rregullave dhe Udhëzuesit operativ të prokurimit publik

➢ Neni 39, Sqarimi i tenderëve

Pretendojmë se AK ka bërë shkelje te dispozitave të nenit 39 , te Rregullave dhe UOPP, duke anashkaluar obligimin e parashtrimit të Kërkesës për Sqarim te tenderit në rast se OE nuk ka ofruar dëshmi te mjaftueshme mbi plotësimin e kërkesave te përcaktuara ne baze te nenit 65-71 te LPP-se.

Sipas nenit 39 të Rregullave dhe UOPP . Autoriteti kontraktues duhet të ftojë operatorët ekonomik për të plotësuar apo të qartësojnë certifikatat dhe dokumentet e paraqitura në pajtim me nenet 65-71 te LPP-se d.m.th dëshmitë e dorëzuara për kërkesat e përshtatshmërisë, kërkesat e përshtatshmërisë profesionale, gjendjes ekonomike dhe financiare dhe aftësisë teknike dhe profesionale, certifikatat e kualitetit, kërkesat e grupeve te OE.

Citoj dispozitat e nenit 39 te Rregullave dhe UOPP:

39.5 Autoriteti kontraktues mund të ftojë operatorët ekonomik për të plotësuar apo të qartësojnë certifikatat dhe dokumentet e paraqitura në pajtim me nenet 65-71 te LPP-se d.m.th dëshmitë e dorëzuara për kërkesat e përshtatshmërisë, kërkesat e përshtatshmërisë profesionale, gjendjes Rregullat dhe Udhëzuesi Operativ për Prokurimin Publik 81 ekonomike dhe financiare dhe aftësisë teknike dhe profesionale, certifikatat e kualitetit, kërkesat e grupeve te OE"

Varësisht nga rasti i paraqitur AK duhet te veproj ne përputhje me nenin 72 dhe nenin 59 te LPP-se

Duke u bazuar në faktet e lartpërmendura pretendojmë se AK, ka bërë shkelje të dispozitave të nenit 39 të Rregullave dhe UOPP.

Gjithashtu njoftoje panelin shqyrtues se te gjitha keto pretendime tona ne ia kemi prezentuar autoritetit kontraktues me rastin e parashtrimit te kerkeses sone per rishqyrtim prane AK , por te njejtit per habine tone nuk i kane mare parasysh.

Poashtu ju njoftoje se kompania e rekomanduar per shperblim me kontrate me rastin e vleresimit te pare te dt.04.06.2021 ka qene e eleminuar me vendim te autoritetit kontraktues dhe per kete ju ofrojme vendimin e autoritetit kontraktues si dhe letren standarde te Grupit te OE Diari dhe shpk Tunamar.Dhe tani parashtrohet pyetja logjike se si ky grup i operatoreve ekonomik njehere u shpallen te papergjegjeshem ndersa tani i shpallin si grup i OE te pergjegjshem.

Nga te cekurat me larte i **PROPOZOJE** panelit shqyrtues qe ankesen time ta **APROVOJE** si te **BAZUAR** dhe kete aktivitet ta kthej ne **RIVLERESIM.**

Gjithashtu i propozoje panelit shqyrtues te OSHP qe me rastin e shqyrtimit te ankeses tone te mbaje seance degjimore ne te cilin do te ftoheshim edhe ne si pale me interes juridiko material me qellim te sqarimit dhe ofrimit te provave tona materiale.

9. Dëmet materiale

Përshkruaj mënyrën se si shkelja e supozuar ka shkaktuar ose kërcënohet t'iu shkaktojë dëme materiale, ne rast se përfshini pretendime për kompensim.

Deri më tani kemi pësuar dëme materiale 250 €uro për përgatitje te kërkesës për rishqyrtim dhe Ankesës ne OSHP

10. Lista e dokumenteve (dëshmive) të bashkangjitura

Nëse aplikohet, bashkëngjitni kërkesës dokumentet e renditura më poshtë:

a) *një kopje të publikimit të "Njoftimit për Kontratë".*
b) *një kopje te Vendimit te AK-së.*
c) *një kopje të letrës së eliminimit të tenderuesit.*
d) *një kopje të procesverbalit të hapjes publike të tenderëve, nëse aplikohet.*
e) *Një kopje te Kërkesës për rishqyrtim,*
f) *Një kopje te Vendimit për refuzim te kërkesës për rishqyrtim.*

SH.P.K VELLEZERIT MUSTAFA 811440669 FUSHË KOSOVË

Company Statement:"SUPPLY WITH WEIGHT FOR AXLE MEASURES OF VEHICLES" Specifikations Nr 01

We Supply, Sell Scales for Measuring the Axis of Vehicles - Trucks, with Trailer, Portable Scale Types Model AKS, with Indicators of model: 680. Wireless Weighing. Maximum Operating Temperature: -10C ~ 40C, 95% RH. For these statements we attach the Catalog and Brochure of our models with dimensions.

These Dimensions, are Original, Unchanged by the Authorized Dealer of the Company for Sale, or Representation.

Dimensions Must Not Be Changed For The Buyer Or An Institution By The Representative Or Sales Company In Kosovo. The Authorized Company has NO Right to Change the Technical Specifications without Authorization. This Statement for These

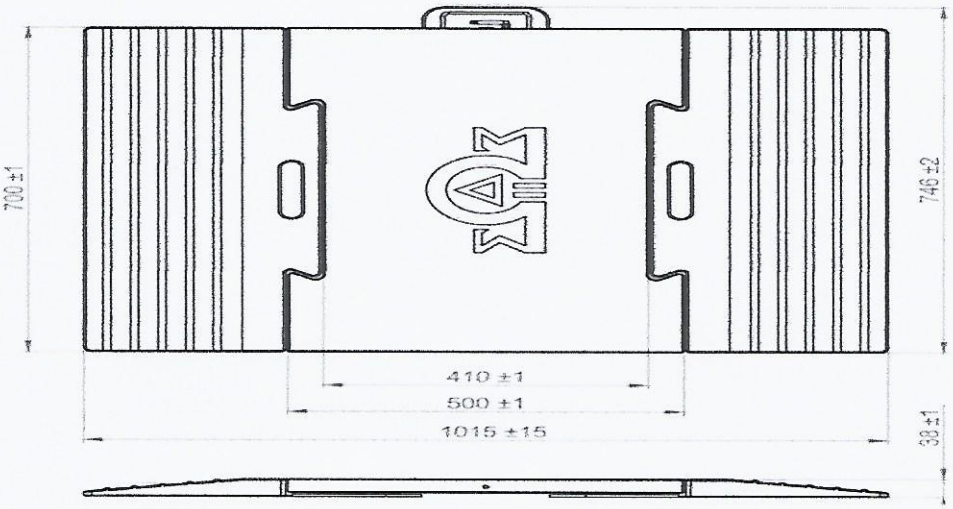

TECHNICAL SPECIFICATION

MODEL	AXLE
CAPACITY	2x5 - 2x10 - 2x20 TON
DIVISION	5 - 10 KG
SIZES	700x500x38
PLATFORM MATERIAL	Aluminium
RAMP MATERIAL	Rubber
PROTECTION CLASS	IP66
OPERATION TEMPERATURE	-10c° - 40C°
ABOUT WEIGHT	32 KG
WIRELESS FREQUENCY	430 / 470 MHZ
WIRELESS RANGE	60 Meters
A/D CONVERTION	Σ-Δ 24bit
EXCITATION VOLTAGE	7.4V / 5Ah / 8.4V / 1A charger
BATTERY WORKING TIME	50 Hours
DISPLAY	240*128 Dot, 6 Digit
WEIGHT UNITS	Kg, Ton, Lb, Kn
PRINTER	50mm Receipt Printer
SIZES	280x250x100mm

Specifications Signed and stamped below by Competent Personnel, And Original According: www.kobastar.com

Date: 26.08.2021

ZAFER KARADENİZ

KOBASTAR
ELEKTRONİK SAN. Ve TİC.LTD.ŞTİ.
F.Çalmalı Mh. Ayyıldız Cd.Eğil Sar.St.No:103/A-103/B
Tel: 0.332 249 33 15 - 16 Fax: 249 38 17
Selçuk V.D. 564 058 4454-Karatay/KONYA
Ticaret Sicil No: 49100/MERKEZ

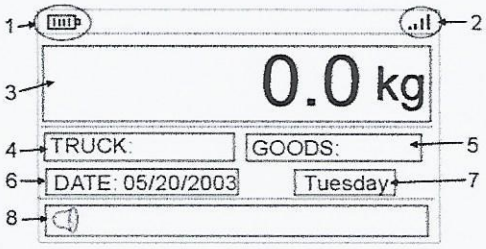

AKS

DESCRIPTION

Portable Axle Scales Truck, Truck, Tractor, Airplane, Train etc. It is made of light alloy aluminum material to weigh the axle weights of the vehicles and can be carried easily.
It is compact with load cells specially produced for axle scales.
Thanks to the built-in rubber ramps, vehicles can easily climb onto the scale, the height is only 38 mm.
Platform dimensions are standard 500x700x38 mm.
There are wired and wireless indicator options.
Provides perfect accuracy with 1/3000 partition accuracy.
Weighing indicator with special bag is easily connected to Axle scales wirelessly, it displays the weights and total weight of the axles weighed separately on the screen.
It prints the weights, total weight, date and time of the axles weighed with the thermal printer.
With the carrying handle, it can be easily moved to the desired location, it is light.

APPLICATIONS

Weight control for lorries, trucks and other land and air vehicles

TECHNICAL SPECIFICATIONS

MODEL	AXLE
CAPACITY	2x5 - 2x10 - 2x20 TON
DIVISION	5 - 10 KG
SIZES	700x500x38
PLATFORM MATERIAL	Aluminium
RAMP MATERIAL	Rubber
PROTECTION CLASS	IP66
OPERATION TEMPERATURE	-10c° - 40C°
ABOUT WEIGHT	32 KG
WIRELESS FREQUENCY	430 / 470 MHZ
WIRELESS RANGE	60 Meters
A/D CONVERTION	Σ-Δ 24bit
EXCITATION VOLTAGE	7.4V / 5Ah / 8.4V / 1A charger
BATTERY WORKING TIME	50 Hours
DISPLAY	240*128 Dot, 6 Digit
WEIGHT UNITS	Kg, Ton, Lb, kN
PRINTER	50mm Receipt Printer
SIZES	280x250x100mm

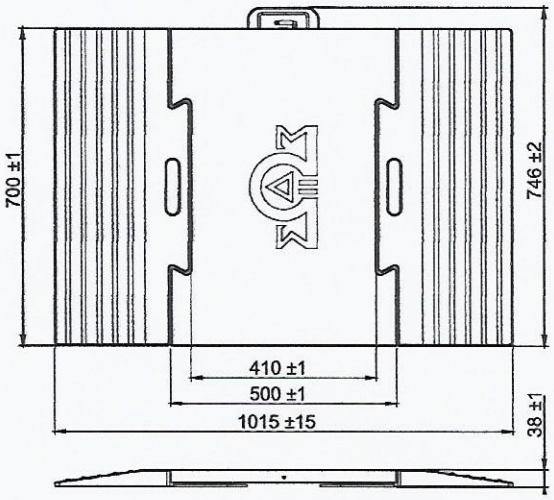

CE | M 20

bilgi@kobastar.com

KOBASTAR
ELEKTRONİK SAN. ve TİC.LTD.ŞTİ.
F.Çakmak Mh. Ayyıc. Cad.Eğit Sok. Sk.No.103/A-103/B
Tel: 0.332 249 38 15 - 16 Fax: 249 38 17
Selçuk V.D. 564 056 4454-Karatay/KONYA
Ticaret Sicil No: 49100/MERKEZ

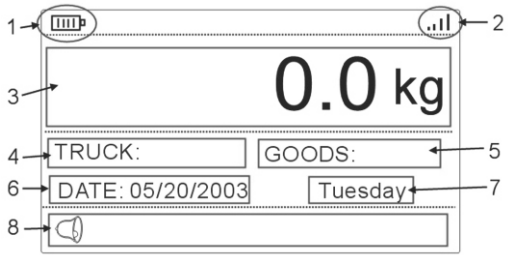

AKS

DESCRIPTION

Portable Axle Scales Truck, Truck, Tractor, Airplane, Train etc. It is made of light alloy aluminum material to weigh the axle weights of the vehicles and can be carried easily.
It is compact with load cells specially produced for axle scales.
Thanks to the built-in rubber ramps, vehicles can easily climb onto the scale, the height is only 38 mm.
Platform dimensions are standard 500x700x38 mm.
There are wired and wireless indicator options.
Provides perfect accuracy with 1/3000 partition accuracy.
Weighing indicator with special bag is easily connected to Axle scales wirelessly, it displays the weights and total weight of the axles weighed separately on the screen.
It prints the weights, total weight, date and time of the axles weighed with the thermal printer.
With the carrying handle, it can be easily moved to the desired location, it is light.

APPLICATIONS

Weight control for lorries, trucks and other land and air vehicles

TECHNICAL SPECIFICATIONS

MODEL	AXLE
CAPACITY	2x5 - 2x10 - 2x20 TON
DIVISION	5 - 10 KG
SIZES	700x500x38
PLATFORM MATERIAL	Aluminium
RAMP MATERIAL	Rubber
PROTECTION CLASS	IP66
OPERATION TEMPERATURE	-10c° - 40C°
ABOUT WEIGHT	32 KG
WIRELESS FREQUENCY	430 / 470 MHZ
WIRELESS RANGE	60 Meters
A/D CONVERTION	Σ-Δ 24bit
EXCITATION VOLTAGE	7.4V / 5Ah / 8.4V / 1A charger
BATTERY WORKING TIME	50 Hours
DISPLAY	240*128 Dot, 6 Digit
WEIGHT UNITS	Kg, Ton, Lb, kN
PRINTER	50mm Receipt Printer
SIZES	280x250x100mm

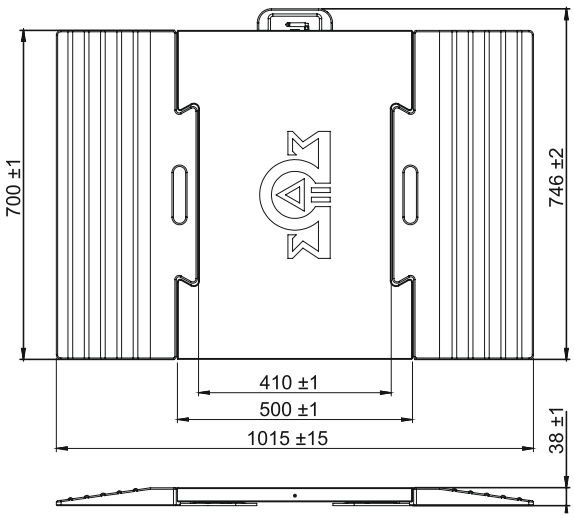

CERTIFIED ISO 9001:2015 COMPANY
CE
M 20
OIML

bilgi@kobastar.com

680 WIRELESS WEIGHING INDICATOR

www.kobastar.com

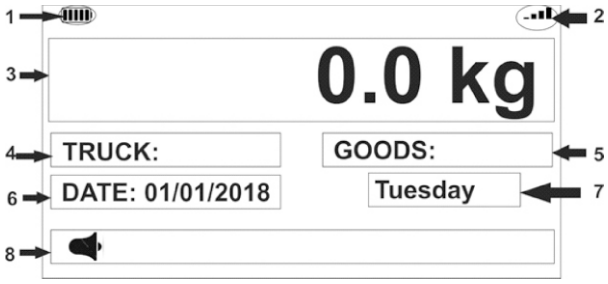

680

DESCRIPTION

680 Wireless weighing indicator is a wireless weighing indicator especially designed for portable axle scales.
It can communicate up to 100 meters in open space.
Built-in thermal printer prints the weight and total weight for each axle
It works with 7.4V 2500mA rechargeable lithium battery for a long time.
8 load cells (350 Ohm) can be connected to the ATW Wireless transmitter module it works with.
It is easy to read day and night with its 240 x 128 dot matrix backlit LCD screen.
It has standard RS232 and USB communication units.
It can easily be carried anywhere you want with its bag made of ABS Plastic.
Battery check, digital calibration, recording date and time and printing.

APPLICATIONS

Crane Scales / Dynamometers / Portable Axle Scales

TECHNICAL SPECIFICATIONS

Accuracy Class	1/30000
Display	LCD with Backlight
Status Displays	9 Status Displays
Keypad	6 pcs
ADC	Δ-Σ Delta-Sigma 24 bits
A/D Conversion Speed	10 times/second
Resolution	1µV/e
Load Cell Input	-19.5mV ~ +19.5mV input range
Excitation Voltage	5V DC Max 150mA:
Load Cell Count	Max 8 x 350Ω
Connection Type	4 or 6 wires cable
Calibration	With reference dead load
Filter	3 Steps Digital
Communication	Wireless interface, 430MHZ~470MHZ
Wireless Range	100 Meters (Open Area)
Housing	Bag Type Plastic Case 280x250x100mm
Power Supply	Rechargeable 7.4V / 2500mA - 8.4V / 1A Charge Adapter
Operation Temperature	-10C ~ 45C , 95%RH

Aneksi 1 **SPECIFIKIMET TEKNIKE TË DETYRUESHME**

SPECIFIKIMET TEKNIKE

PËR

"FURNIZIM ME PESHORE PËR MATJET BOSHTORE TE AUTOMJETEVE"

PRISHTINË, PRILL 2021

SPECIFIKIMET TEKNIKE

PËR
"FURNIZIM ME PESHORE PËR MATJET BOSHTORE TE AUTOMJETEVE"

Hyrje

Ministria e Mjedisit, Planifikimit Hapësinor dhe Infrastrukturës është duke realizuar matjet boshtore të automjeteve të rënda të cilat qarkullojnë në Auto udhë, rrugë Nacionale dhe

Rajonale me disa peshore të vjetra qe i posedon. Gjithashtu Ministria e Mjedisit, Planifikimit Hapësinor dhe Infrastrukturës ka të planifikuar në buxhetin e rregullt blerjen e peshoreve të reja për vitin 2021 dhe vitet ne vijim, ku përveç matjeve me peshoret qe posedojmë synohet qe me peshoret e reja të shtohen kapacitete e matjeve boshtore në Autoudhë, rrugë Nacionale dhe Rajonale. Çdo ditë e më tepër gjendja e rrugëve ekzistues po dëmtohet nga mbi peshat andaj për përcjelljen e këtyre mbi peshave është e nevojshëm që të bëhet blerja e peshoreve te reja, që do të ofrohen nga Operatori Ekonomik i angazhuar nga Ministria e Mjedisit, Planifikimit Hapësinor dhe Infrastrukturës i cili do të përzgjidhet përmes procedurave të prokurimit.

1. OBJEKTIVAT

Te përmirësohet gjendja e rrugëve nga qarkullimi i mbi peshave duke shtuar kapacitetet e peshoreve rritet edhe kapaciteti i matjeve boshtore te automjeteve ne teren për të gjithë përdoruesit e rrugëve të cilat janë nën Menaxhim të Ministria e Mjedisit, Planifikimit Hapësinor dhe Infrastrukturës.

2. QËLLIMI

Qëllim i këtij projekti është blerja e peshoreve për matjet boshtore te automjeteve te rënda qe qarkullojnë në auto udhë, rrugë nacionale dhe duke u mbështetur ne standardet vendore dhe evropiane për këtë fushë.

3. BAZAT PËR SHPALLJEN E TENDERIT

Shpallja për projektin **"Furnizim me peshore për matjet boshtore te automjeteve"**, bazohet në programin e Ministria e Mjedisit, Planifikimit Hapësinor dhe Infrastrukturës me qëllim rritjen e kapaciteteve matëse të automjeteve të rënda dhe ofrimin e kushteve më të mira për të gjithë përdoruesit e rrugëve, e që zbatimi i tyre do të bëhet me anë të matjeve në teren.

4. FUSHËVEPRIMI I PROJEKTIT

4.1 Përshkrimi i Projektit

Projekti kryesor **"Furnizim me peshore për matjet boshtore te automjeteve"** si fokus kryesor do te ketë, angazhimin e ekipeve në teren për matjet boshtore te automjeteve të rënda në Autoudhët, Rrugët Nacionale dhe Rajonale që janë nën Menaxhim të Ministria e Mjedisit, Planifikimit Hapësinor dhe Infrastrukturës e në të cilat duhet të bëhet matjet boshtore.

5. Korrespodenca dhe konsultimet

5.1. Korrespodenca

Në mes të Operatorit Ekonomik - dhe Punëdhënësit korrespodenca duhet të bëhet në gjuhën shqipe ose në gjuhët tjera që zyrtarisht aplikohen në Kosovë.

5.2. Konsultimet

Nga kontraktuesi i cili fiton kontratën, kërkohet që të ketë bashkëpunim të ngushtë me Punëdhënësin.

Duhen të bëhen takimet e rregullta. Takimet do të udhëhiqen nga komisioni i Punëdhënësit. Gjatë takimeve do të mbahet procesverbali.

9. PAGESAT PËR PROJEKTET E DORËZUARA

Pagesat për furnizim dhe punët e kryera te dorëzuara do të autorizohen nga komisioni profesional i cili caktohet me vendim të Sekretarit të Përgjithshëm (Punëdhënësit).

Pagesat do të bëhen sipas furnizimit të dorëzuar sipas paramasës – ofertës, pas aprovimit nga komisioni i Punëdhënësit.

Pagesa përfundimtare

Pagesa përfundimtare do të bëhet pas aprovimit përfundimtar për furnizim, nga komisioni profesional i Punëdhënësit .

10. KËRKESAT BAZIKE TE CILAT DUHET TI PLOTËSOJ OE PËR OFERTIM

Kushtet e përgjithshme

a) Të ketë të regjistruar biznesin për kryerjen e shërbimeve, në shërbimet e transporti, automjeteve dhe tregtisë me shumicë e pjesëve dhe aksesorëve të automjeteve.
b) Të dorëzojë certifikatën e TVSH-se (kopje).
c) Të paraqes dëshmi - Vërtetimin nga Administrata tatimore se i ka paguar detyrimet tatimore (origjinal ose kopje e noterizuar) – vetëm për operatorin i cili fiton kontratën.
d) Të mos jetë i involvuar në ndonjë kontest gjyqësor. (Duhet të paraqes vërtetimin nga gjykata ekonomike se nuk është nën hetime.- certifikatë origjinale jo më e vjetër se 3 muaj) – kërkohet të dorëzohet para nënshkrimit të kontratës – vetëm për operatorin ekonomik i cili fiton kontratën.
e) Të ketë në pronësi apo te ketë marrëveshje me të për produktin e ofertuar.

Përvoja e obligueshme e ofertuesit

Për furnizimet e realizuara duhet të sjellën dëshmi - kopjet e kontratave me dëshmitë për realizimin e tyre (referenca ose certifikata përfundimtare të verifikuara).

Ofertuesi duhet të paraqes në formë të përshtatshme, planin dinamik me afatet për realizimin e kontratës.

Ofertuesi:
Ofertuesi pas lidhjes së kontratës me Autoritetin Kontraktues dhe pranim/dorëzimit te peshoreve pas kërkesës së AK duhet qe ti ofrojë trajnime stafit të MMPHI-së për peshoret e ofertuara në vendin e matjes në teren lidhur me manipulimin (punimin) e përdorimit te tyre.

Specifikat Teknike Nr. 01

Sipas specifikacionit nr.1 këto peshore për matjen e peshave boshtore përbëhen nga 2 platforma matëse për matjen e peshës së përgjithshme boshtore të cilat vendosen në të dy anët e rrotave të mjeteve transportuese.

Për shkak të peshës së tyre të lehtë, këto peshore duhet të mundësojnë punë efikase për zyrtarët që bëjnë matjen e peshave boshtore dhe të jenë të lehta për tu transportuar dhe mund të përdoret në çdo kohë pa nevojë për rampa shtesë. Matjet bëhen në vendet në të cilat janë të rrafshët dhe të drejtë ndërsa peshoret vendosen mbi shtresë të asfaltit duke përdorur tepih për nivelimin për të siguruar që të gjitha rrotat e boshtit matës të jenë në të njëjtin nivel.

Kërkesat teknike që duhet ti plotësojnë këto peshore janë:

Kërkesat teknike që duhet ti plotësojnë këto peshore janë:

Peshore për matjen e peshave boshtore 10.0 ton (650 deri 700 mm x 350 deri 400 mm x 17 deri 22 mm x 15 - 18 kg apo me të lehta)

Tepihë për nivelim të peshoreve (2.5 deri 3.5 m x 0.80 deri 1.00 m x 17.00 deri 18 mm apo varësisht nga lloji i peshores qe kërkohet nivelimi)

Kabull për mbushje 12 v - të ketë mundësin për mbushje të baterisë nëpërmjet automjetit Gama e temperaturës -20°C ....+60

në vend-ngjarje.

Mbushës i baterive

Kabull lidhëse e peshoreve

Softweri për matjen dhe memorizimin dhe përshkimin e rezultateve të peshimit

Kompleti kabllove i konvektorëve dhe kutive te jashtme për lidhje me tel dhe pa tel të peshores me llogaritësin.

Peshorja duhet të ketë një ekran ndriçimi për të mundësuar leximin e rezultatit nga shoferi.

Gama e temperaturës -20°C ....+60
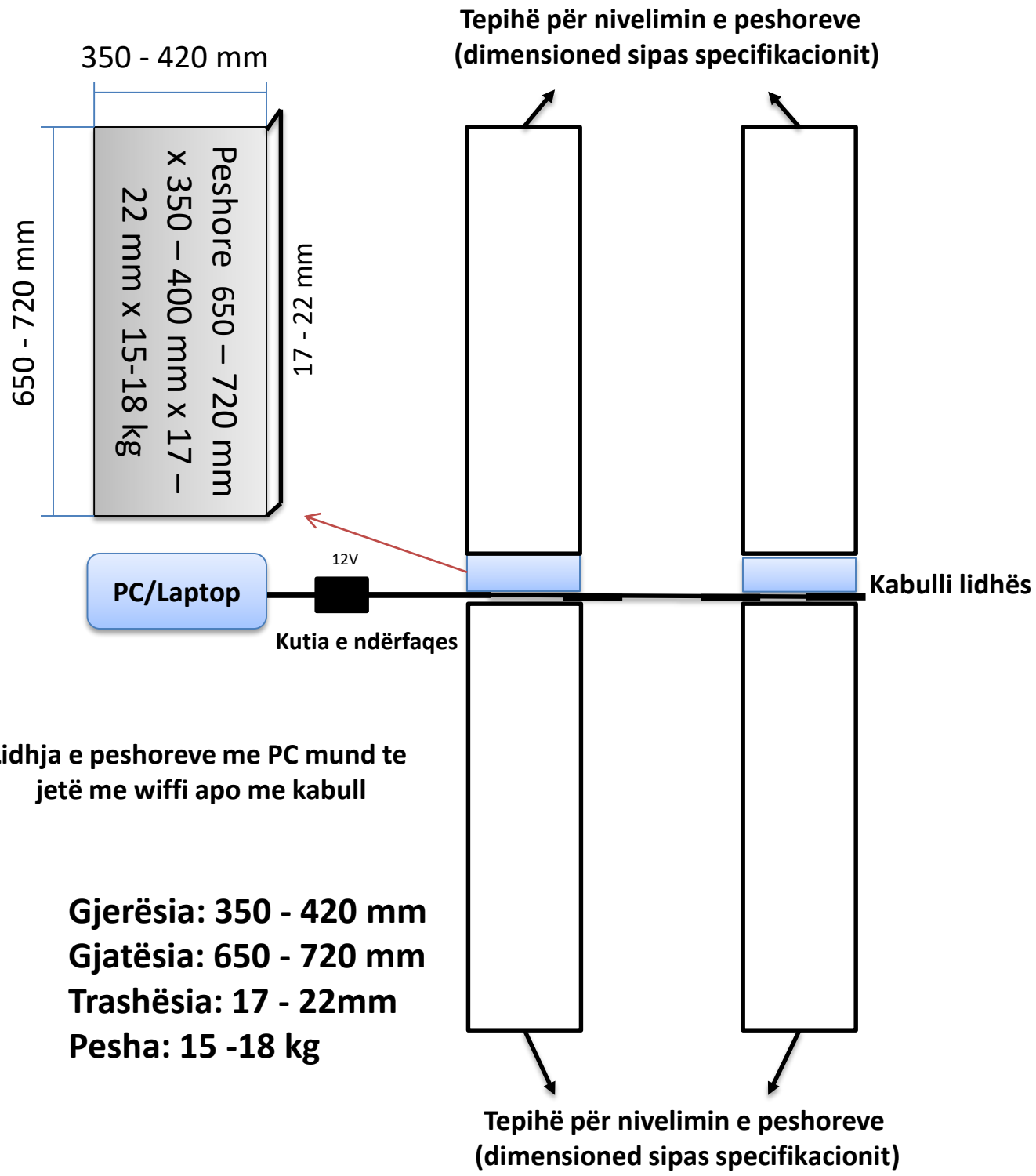
NR.01 - Peshore për matjen e peshave boshtore e lidhur me PC/Laptop