ORGANI SHQYRTUES I PROKURIMIT

Sipas Nenit 109 të Ligjit nr. 04/L-042 për Prokurimin Publik të Republikës se Kosovës, i ndryshuar dhe plotësuar me ligjin Nr. 04/L-237, ligjin Nr. 05/L-068 dhe ligjin Nr. 05/L-092

Një ankesë kundër: **KORPORATA ENERGJETIKE E KOSOVES sh.a.**

Për Aktivitetin e Prokurimit Nr. i AP: **KEK-22-2966-1-1-1**

Sa i përket tenderit për: **Furnizimi me pjesë për MRRK në TCA – *LOT 3***

LOT. 3 - Rregullator te temperatures, Termometra bymetal,Rregullator i presionit dhe shkarkues i kondenzatit , Senzor i shtypjes 0-1 bar, dhe Kutia furnizuese me actuator per furnizim te Valvave

A N K E S Ë

1. Identifikimi i ankuesit*

_____NTSH MONT ELEKTRO_____
(Shëno emrin e plotë të kompanisë suaj)

_____Rr. "Hyzri Talla" 2/5_____
(Adresa)

_____Prishtine_____
(Vendi)

_____10000_____
(Kodi postar)

_____049 277 696_____
(Numri Telefonit)

_____
(Numri i Faks-it)

_____Daut Shaqiri_____
(Emri i plotë i përfaqësuesit të kompanisë suaj)

_____elektromont14@hotmail.com_____
(Adresa elektronike)

_____20.01.2023_____
(Data e parashtrimit të ankesës)

_____
(Nënshkrimi dhe vula)

NDËRMARRJA TREGTARE SHËRBYESE MONT ELEKTRO PRISHTINË

**Ankues do të thotë një palë e interesuar për parashtrim të ankesës.*

2. Identifikimi i avokatit

Parashtruesi i kërkesës mund ta parashtroj kërkesën vetëm ose përmes avokatit të tij. Nëse kërkesa parashtrohet përmes avokatit, atëherë duhet bashkangjitur autorizimin e përfaqësimit me PROKURË.

Shëno të dhënat si në vijim:

_____

(Emri i avokatit)

_____

(Adresa e plotë)

_____ _____

(Numri i Telefonit) *(Numri i faks-it)*

_____

(Adresa elektronike)

_____ _____

(Data e parashtrimit të kërkesës) *(Nënshkrimi dhe vula)*

3. Të dhënat mbi aktivitetin e prokurimit

[Shëno një përshkrim te shkurtër lidhur me datën dhe vendin në të cilën është publikuar " Njoftimi për Kontratë" apo "Njoftimi për konkurs te projektimit" dhe, nëse aplikohet "Njoftimi për dhënie të Kontratës", "Njoftimi për Rezultatet e Konkursit të Projektimit" apo "Njoftimi për anulim te aktivitetit te prokurimit", nëse aplikohet, afatin e fundit për dorëzimin e tenderit, datën dhe orën e fillimit të procesit për Hapjen e Tenderëve, si dhe kriteri për dhënie të kontratës]:

Ky aktivitet i prokurimit ka të bëjë me tenderin: "**Furnizimi me pjesë për MRRK në TCA**".

Njoftimi për kontrate është bërë në datën 07.04.2022 ndërsa hapja publike është bërë në datën 17.05.2022.

Njoftimi mbi vendimin e AK-së është bërë në datën 04.08.2022.

Të pakënaqur me vendimin e AK-së dhe në afat të rregullt kohorë, në datë 27.07.2022 kemi parashtruar kërkesë për rishqyrtim pranë AK - **KORPORATA ENERGJETIKE E KOSOVES sh.a.**.

AK në datë 04.08.2022 me anë të një vendimi e ka refuzuar kërkesën për rishqyrtim si të pabazuar, andaj kundër këtij vendimi dhe në afat të rregullte kohorë më datë 12.08.2022 kemi parashtruar ankesë pranë OSHP-së.

Me datë 07.10.2022 OSHP ka lëshuar Vendimin 337/22 lidhur me ankesën tonë dhe lëndën e ka kthye në rivlerësim.

Pas procesit të rivlerësimit të tenderëve, AK e publikon Njoftimin mbi Vendimin e AK-së ku pra Lot-in 3 e anulon për mungesë të ofertave të përgjegjshme.

Të pakënaqur me këtë vendim të AK-së, me datë 04.01.2023 kemi parashtruar Kërkesë për rishqyrtim pran AK-së.

AK me datë 10.01.2023 e publikon vendimin e shqyrtimit të Kërkesës tonë për Rishqyrtim andaj të pakënaqur me këtë vendim dhe në afat të rregullte kohorë, po i drejtohemi OSHP-së me këtë Ankesë.

Kriteri i dhënies ka qenë: **Tenderi i përgjegjshëm me çmim më të ulët**.

4. Procesi i Hapjes së tenderëve, *nëse aplikohet*

A keni marrë pjesë në procesin e Hapjes së tenderëve? Nëse po, specifikoni shkurtimisht ecurinë e procesit të Hapjes së Tenderëve.

Po ☐ **Jo** ☒

Hapja publike është bërë më datën 17.05.2022. Gjate hapjes publike nuk ishte evidentua ndonjë vërejtje në procesverbal.

5. Njoftimi mbi Eliminimin e Tenderuesve, *nëse aplikohet*

A jeni njoftuar me shkrim lidhur me eliminimin tuaj nga pjesëmarrja e mëtutjeshme në aktivitetin e prokurimit ?

Po ☒ **Jo** ☐

6. Zgjidhja preliminare e mosmarrëveshjeve

A keni bërë kërkese për rishqyrtim pranë AK lidhur me arsyet e eliminimit tuaj?

Po ☒ **Jo** ☐

Pas procesit të rivlerësimit të tenderëve, AK e publikon Njoftimin mbi Vendimin e AK-së ku pra Lot-in 3 e anulon për mungesë të ofertave të përgjegjshme.

Të pakënaqur me këtë vendim të AK-së, me datë 04.01.2023 kemi parashtruar Kërkesë për Rishqyrtim pran AK-së.

AK me datë 10.01.2023 e publikon vendimin e shqyrtimit të Kërkesës tonë për Rishqyrtim

andaj të pakënaqur me këtë vendim dhe në afat të rregullte kohorë, po i drejtohemi OSHP-së me këtë Ankesë.

Vendimin e AK-së për refuzim të Kërkesës për Rishqyrtim e gjeni të bashkangjitur.

7. Dispozitat e shkelura nga Autoriteti Kontraktues

Specifikoni dispozitën ose dispozitat e LPP-së që supozohet të jenë shkelur nga Autoriteti Kontraktues që nga momenti i publikimit të Njoftimit për Kontratë/Konkurs te Projektimit, dhe nëse aplikohet gjerë në përmbylljen e këtij aktiviteti të prokurimit me publikimin e Njoftimit për Dhënien e Kontratës apo Njoftimit për Rezultatet e Konkursit të Projektimit apo Njoftimit për Anulim.

Ne **pretendojmë** se AK ka shkelur këto nene të LPP-së:

1. **AK ka shkelur Nenin 7 të LPP-së,**
2. **AK ka shkelur Nenin 28 të LPP-së,**
3. **AK ka shkelur Nenin 59 të LPP-së,**
4. **AK ka shkelur Nenin 65 të LPP-së**
5. **AK ka shkelur Nenin 69 të LPP-së**

   Gjatë Rivlerësimit dhe gjatë shqyrtimit të Kërkesës për Rishqyrtim AK ka shkelur nenin 56.3 të LPP-së

8. Deklaratë detale mbi faktet dhe argumentet

Përshkruani rrethanat faktike që përbëjnë supozimin për shkeljen e dispozitave të LPP-së. Ofroni deklaratë të qartë dhe të detajuar për faktet dhe argumentet të cilat mbështesin secilën bazë të kërkesës suaj për rishqyrtim.

1. AK ka shkelur nenin 7 të LPP-së ku gjatë ri-vlerësimit të tenderit tonë ka aplikuar kritere që nuk i ka pasur fare të parashikuara në dosjen e tenderit sepse përmes pyetje përgjigjeve i ka larguar nga dosja e tenderit. Përpos kësaj AK gjatë shqyrtimit të Kërkesës për Rishqyrtim i ka ndryshuar arsyet e eliminimit dhe për refuzim të kërkesës tonë aplikon kritere të reja që gjithashtu nuk janë fare kërkesa të dosjes së tenderit përkatësisht nuk janë kërkesa të Aneksit 1. Aplikimi i kritereve shtesë që nuk i ka pasur në dosjen e tenderit sepse të njëjtat i ka larguar gjatë sqarimeve të dosjes së tenderit, përbën shkelje të plotë të nenit 56.3 të LPP-së dhe njëkohësisht konsiderohet diskriminim i hapur i kompanisë tonë. Pra kjo tregon mjaftueshëm se AK gjatë procesit të rivlerësimit ka bërë trajtim jo të drejtë të OE ku neve si tenderues i përgjegjshëm na ka diskriminuar me aplikim të kritereve që nuk ishin fare pjesë e dosjes së tenderit përkatësisht Aneksit 1. Kjo konsiderohet shkelje e plotë e nenit 7 të LPP-së mbi trajtimin e drejt, të barabartë dhe jo diskriminimin e ndonjë OE. Detajet e shkeljeve të tilla dhe argumentimin e të kundërtës e gjeni në pretendimet në vazhdim.

2. AK ka shkelur nenin 28 të LPP-së – pasi që gjatë vlerësimit të tenderëve nuk ka respektuar kërkesat që vet i ka vendosur në dosje të tenderit përkatësisht në Aneksin 1 të dosjes si dhe i ka modifikuar gjatë përgjigjes në pyetjet e ndryshme të OE. **Siç e parasheh edhe LPP,**

çdo modifikim i kërkesave përmes pyetje/përgjigjeve duhet të respektohet gjatë procesit të vlerësimit të tenderëve dhe se ligjërisht ky ndryshim bëhet edhe pjesë e kërkesave të dosjes së tenderit përkatësisht Aneksit 1 të sajë.

Ja si duket modifikimi i specifikimit teknik që AK ka bërë tek pyetje përgjigjet:

Pyetje EO	Përgjigje e Autoritetit Kontraktues:
Pyetje sqaruese 2: Për: **LOT.3:** Kabell kompenzues, Diagrama per rexhistrues, Actuator pneumatik, Valva Solenoide Lidhur me pozicionin Nr. 13: është e nevojshme të sqarohet teksti "Kutia furnizuese me actuator per furnizimin e valvave ", sepse nuk është e qartë nëse duhet të liferohet komplet aktuatori apo vetëm "kutia furnziuese". Nëse kërkohet vetëm njësia furnizuese siç është treguar në vizatimin Nr 13. dhe në foto, atëherë edhe kjo duhet të sqarohet sepse në akuator pneumatik kjo kuti është e kontakteve të fundit. Aktuatori Pneumatik nuk ka frunizim elektrik 220V/10-60 VDC por në kontaktet e fundit ato janë të dizajnuar për tension 220V/10-60 VDC dhe rryma (current) 200mA.	**Nuk kërkohet furnizimi elektrike, e kemi nga pajisjet e vjetra.**

Sipas kësaj shihet se tek pozicioni 13 nuk kërkohet kutia furnizuese por kërkohet vetëm acuatori sepse kutinë furnizuese AK thekson se e posedon nga pajisje të vjetra. Ja si ishte fillimisht kërkesa nga AK tek pozicioni 13.

13	**Kutia furnizuese me actuator per furnizim te Valvave** Karakteristikat teknike: Materiali Aluminium (Powder coated) ; Klasa mbrojtse IP 65 acc . to DIN 40050 Tensioni 220 V/10-60 VDC ; Temperatura ambientit -25*C.....+70*C Constant Curent 200 mA ; Per shkak te inkorporimit shif Viz.Nr.13.	copë	5

Ja si dukej edhe vizatimi i paraqitur nga AK:

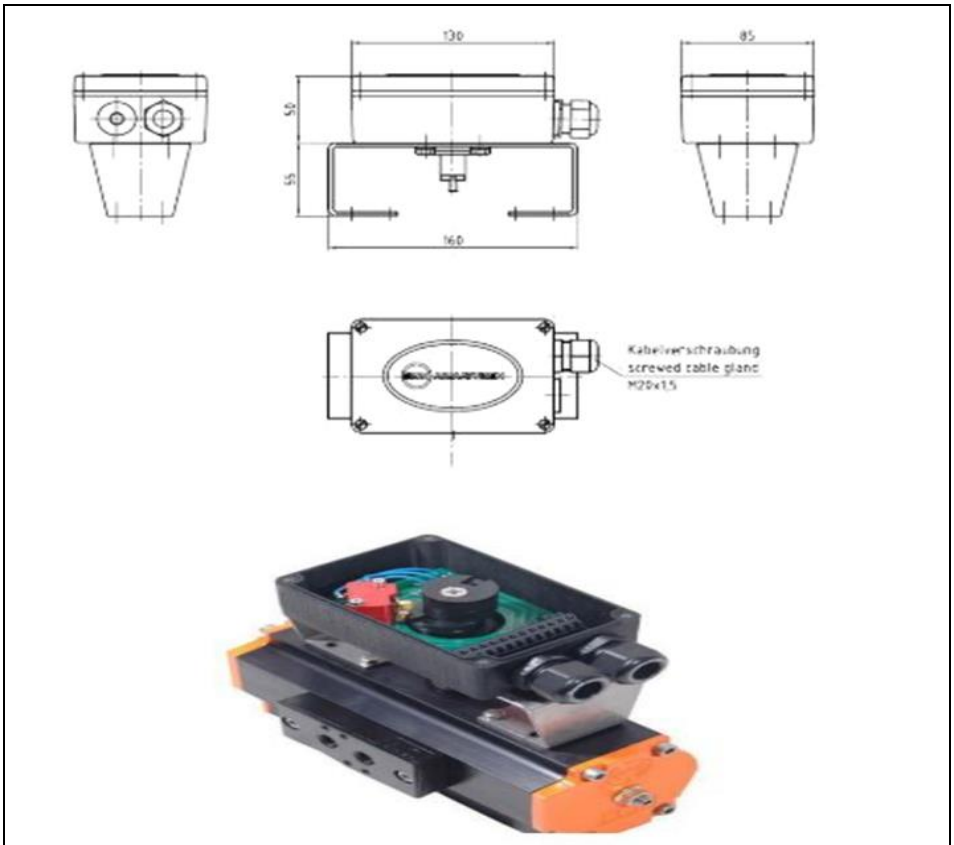

Poz. 13.

Sipas kësaj shihet se pjesa e sipërme mbi acuator është kutia furnizuese për të cilën AK ka theksuar se nuk ka nevojë të furnizohet fare sepse e posedojnë nga pajisje të ngjashme të vjetra. Si arsye e eliminimit tonë si konkurrent i papërgjegjshëm si dhe si arsye e refuzimit të kërkesës tonë për rishqyrtim si të pabazuar është përdorur pikërisht pozicioni 13 dhe pjesa e pajisjes të cilën AK e ka larguar nga kërkesa me rastin e përgjigjeve në pyetjen e OE.
Sipas kësaj del që aplikimi i specifikimeve teknike të kësaj pjese të pozicionit 13 është aplikuar gabimisht dhe në kundërshtim me nenin 28 të LPP-së sepse kjo pajisje nuk ishte kërkuar fare. Edhe po të ishte kërkuar, prapë arsyetimet për mos plotësim të specifikimeve teknike janë të pabazuara sepse kutia furnizuese që ne e kemi ofruar i plotëson të gjitha kriteret dhe kërkesat e kutisë së kërkuar në fillimi nga AK e që më pas ishte larguar nga kërkesa/aneksi 1. Detajet teknike të aplikimit të gabuar të arsyeve për eliminim dhe refuzim të kërkesës për rishqyrtim nga ana e AK-së i gjeni në pretendimin e radhës mbi shkeljen e nenin 59 të LPP-së. Veprimi i AK-së duke mos respektuar specifikimet teknike të Aneksit 1 si dhe modifikimet e bëra përmes pyetje/përgjigjeve bie në kundërshtim të plotë edhe me praktikat e mira të prokurimit të përcaktuara tek neni **20** i **RRUOPP-së** që bazohet plotësisht në nenin 28 të LPP-së, e i cili ndër të tjera thotë:

> *Specifikimet teknike janë të kërkesa të **obligueshme**, të cilat të gjithë tenderët duhet të respektojnë në mënyrë që të jenë të **përgjegjshëm.***

Nisur nga kjo konstatohet se AK ka shkelur nenin 28 të LPP-së e si rrjedhojë e kësaj ka ardhur edhe te shkelja e nenit 20 të RRUOPP-së pasi që nuk i ka respektuar kërkesat e parashtruara në dosjen e tenderit nga vetë AK-ja.

3. AK ka shkelur nenin 59 të LPP-së pasi që gjatë vlerësimit nuk i ka respektuar kërkesat e veta përkatësisht ka aplikuar gabimisht kërkesat e dosjes së tenderit ashtu siç ishin përcaktuar paraprakisht si dhe siç i kishte modifikuar përmes pyetje/përgjigjeve. Neni 59.4 i LPP-së shumë qartë e përcakton se:

Autoriteti kontraktues do të konsiderojë një tender si të përgjegjshëm vetëm nëse tenderi në fjalë është në përputhshmëri me të gjitha kërkesat e parashtruara në njoftimin e kontratës dhe në dosjen e tenderit.
E themi këtë sepse AK na ka eliminuar pa të drejtë nga konkurrenca duke aplikuar një kriter që vet e kishte larguar përmes pyetje përgjigjeve para datës së tenderimit. Arsyeja e eliminimit tonë tek Lot 3, pas rivlerësimit të tenderëve duket kështu.

> ARSYETIM:
>
> - POZ 13 Është ofruar karakteristika U=250 VDC dhe I=5A (bazuar
> ë foton e katalogut të ofruar), ndërsa është kërkuar Tensioni 220V/10-60 VDC dhe Constant Current 200 mA, Temperatura e ambientit është kërkuar: -25□C, ndërsa është ofruar: -20□C, Dimensionet e ofruara nuk përkojnë me dimensionet e kërkuara në vizatim.

Fillimisht duam të sqaromë se kjo pjesë e pajisjes që AK e ka kontestuar në aspektin e specifikimit teknik ishte larguar nga nevoja për ofertim dhe liferim me datën 26.04.2022 përmes përgjigjes në pyetjen e një OE të interesuar. Ja si duket kjo përgjigje e AK dhe largim i pjesës së furnizimit me energji elektrikë të pozicionit 13.

Pyetje EO	Përgjigje e Autoritetit Kontraktues:
Pyetje sqaruese 2: Për: **LOT.3:** Kabell kompenzues, Diagrama per rexhistrues, Actuator pneumatik, Valva Solenoide Lidhur me pozicionin Nr. 13: është e nevojshme të sqarohet teksti "Kutia furnizuese me actuator per furnizimin e valvave ", sepse nuk është e qartë nëse duhet të liferohet komplet aktuatori apo vetëm "kutia furnziuese". Nëse kërkohet vetëm njësia furnizuese siç është treguar në vizatimin Nr 13. dhe në foto, atëherë edhe kjo duhet të sqarohet sepse në akuator pneumatik kjo kuti është e kontakteve të fundit. Aktuatori Pneumatik nuk ka frunizim elektrik 220V/10-60 VDC por në kontaktet e fundit ato janë të dizajnuar për tension 220V/10-60 VDC dhe rryma (current) 200mA.	**Nuk kërkohet furnizimi elektrike, e kemi nga pajisjet e vjetra.**

Sipas kësaj del që specifikimet teknike të përcaktuara tek pozicioni 13 largohen nga kërkesa dhe mbetet për ofertim dhe liferim vetëm ACUATORI që ndodhet nën kutin e furnizimit me energji elektrike. Bazuar në këtë dhe në faktin që tek pozicioni 13 ishin të përcaktuara vetëm specifikimet teknike të kutisë së furnizimit me energji elektrike, del që aplikimi i tyre është i pabazuar pasi që kjo pjesë nuk ka pasur të ofertohet dhe liferohet fare. Ja si duken specifikimet teknike të përcaktuara tek pozicioni 13 e që AK i kishte larguar me përgjigjen e tyre të datës 26.04.2022.

13	**Kutia furnizuese me actuator per furnizim te Valvave** Karakteristikat teknike: Materiali Aluminium (Powder coated) ; Klasa mbrojtse IP 65 acc . to DIN 40050 Tensioni 220 V/10-60 VDC ; Temperatura ambientit -25*C.....+70*C Constant Curent 200 mA ; Per shkak te inkorporimit shif Viz.Nr.13.	copë	5

Pra krejt këto specifika janë aplikuar në rivlerësim të tenderit tonë sepse në fakt kjo pajisje ishte larguar nga aneksi 1 me përgjigjen e AK që i ka kthyer OE. Pra aplikimi i këtij kriteri është në kundërshtim të plotë me nenin 56.3 të LPP-së i cili e thotë qartë se:

> Tenderuesi, gjatë procedurave të hapura, ose kandidati, gjatë procedurave të kufizuara dhe procedurave konkurruese me negociata, nuk do të diskualifikohet ose përjashtohet nga procedurat e tilla në baza të ndonjë kërkese ose kriteri që nuk është i cekur në njoftimin e kontratës dhe në dosjen e tenderit.

Ky aplikim i kërkesave të tilla të aneksit 1 është bërë në kundërshtim të plotë me dosjen tenderit dhe me përgjigjen e AK ku si pasojë konstatohet se AK ka shkelur tërësisht nenin 59 të LPP-së.

Pavarësisht asaj që AK e ka larguar si kërkesë kutinë furnizuese me energji elektrike duke e lënë tek pozicioni 13 vetëm ACUATORIN si kërkesë për ofertim dh eliferim, ne në ofertën tonë kemi ofertuar vetëm me çmimin për ACUATORIT por tek katalogu e kemi prezantuar atë së bashku me kutinë furnizuese. Këtë pjesë AK nuk është i detyruar ta merr por nëse dëshiron ta mbaj atëherë ne ofrojmë pa pasur nevojë të paguaj për të.

Edhe sikur të kishte mbetur tek kërkesat e aneksit 1 kutia furnizuese, nuk qëndron arsyetimi i AK-së se gjoja kjo kuti nuk i plotëson karakteristikat teknike të përcaktuara nga AK(*që në fakt i kishte larguar).* E themi këtë sepse kutia e prezantuar në katalogun tonë (*edhe pse nuk ishte kërkuar*) i plotëson kriteret që AK në fillim i kishte vendosur tek Aneksi 1. Ja përse:

Karakteristikat e kutisë furnizuese të paraqitur nga ne në katalogun tonë janë: tensioni U= 250 VDC dhe rryma I=5A që janë karakteristika shumë më të mira se ato të kërkuara në specifikim teknik nga AK(*të larguara më pas me përgjigjet në pyetjet e OE*) pasi pajisja e tillë e duron tensionin U= 250 VDC pa asnjë problem si dhe i përballon edhe tensionet me te vogla siç janë kërkuar fillimisht tek Aneksi 1- Lot 3 pozicioni 13. **U=250 V/10-60VDC** .

Sa i përket vlerës së rrymës së kërkuar tek Aneksi 1 - Poz.13 e që është 200mA (0.2A), atë e përballon shumë më mirë pajisja e ofruar nga ne sepse e ka kontaktorin që e përballon rrymën deri në 5A. Pra ne kemi ofruar pajisje me specifikime me te mira për 25 herë!

Sa i përket vërejtjes tuaj për temperature ku gjoja pajisja e jonë (*kutia furnizuese -e cila gjate pyetjeve sqaruese është larguar nga AK)* nuk është e rezistueshme në temperature -25°C,

mendojmë se ky konstatim i juaji nuk qëndron pasi që në katalogun e prodhuesit e keni shumë qartë të sqaruar se si pajisje standarde prodhohet për temperaturat -20 °C deri +70 °C, por me kërkesë speciale të blerësit mund të prodhohet me dizajn special "Special design on request''. Shihe si e paraqet prodhuesi në katalog:

Temperature range:	Standard -20°C to +70°C Special design on request

Edhe sa i përket vërejtjes tuaj për dimensionet e kutisë furnizuese mendojmë se edhe kjo pikë e eliminimit nuk qëndron sepse pajisja (*kutia furnizuese*) e ofruar nga ne në katalog është me dimensione me të vogla se ato të kërkuara në dosjen e tenderit që tregon se është me praktike(*montohet me lehte*) se sa ajo që ishte fillimisht në specifikim teknik ku sipas interpretimit të KRPP-së "çdo pajisje që posedon performancë më të mira se ato të kërkuara në dosje të tenderit dhe që nuk krijon kosto shtesë për AK, duhet pranuar". Kjo pajisje figuron në katalog por çmimin e kemi ofruar vetëm për ACUATORIN kështu që këtë pajisje nuk e ka të nevojshme me detyrim me marrë AK-ja. Nëse e donë mund ta mbaj pa ndonjë kompozim shtesë për të por nëse jo, ne e kthejmë mbrapsht. Pavarësisht krejt kësaj, kjo pajisje nuk është kërkuar të ofertohet sepse AK përmes pyetje përgjigjeve e ka larguar si kërkesë andaj edhe aplikimi si arsyetim për refuzim të tenderit tonë për diçka që nuk kërkohet konsiderohet shkelje e plotë e nenit 56.3 dhe 59 të LPP-së.
Pas parashtrimit të Kërkesës tonë për Rishqyrtim, AK e ka parë gabimin e vet andaj në përgjigje ndaj kërkesës tonë tashmë e ka ndryshuar qasjen dhe arsyetimin lidhur me konsiderimin e tenderin tonë si të papërgjegjshëm. AK tash ka aplikuar dimensionet e kutisë për furnizime elektrike të cilën e ka larguar nga specifikimi teknik para hapjes publike si dimensione të ACUATORIT dhe që gjoja nuk e plotësojnë kriterin e kërkuar tek Aneksi 1. Ja si duket arsyeja e refuzimit të Kërkesës për Rishqyrtim.

ANALIZA DHE SQARIMI I NJËSISË KËRKUESE

Sqarim	Lidhur me aktivitetin e prokurimit: Furnizimi me pjesë për MRRK në TCA –Lot 3 ,Nr. KEKO-22-086-111 (KEK-22-2966-1-1-1), komisioni i vlerësimit e AK ka shqyrtuar kërkesën për rishqyrtim te operatorit ekonomik ankues:NTSH MONT ELEKTRO,Prishtinë ka analizuar,kontrolluar,verifikuar dhe krahasuar dhe shqyrtuar edhe një herë kërkesat e DT dhe ka ardhë në përfundim se pretendimet ankimore të OE nuk qëndrojnë për arsyet si në vjim: Pretendimi i OE ankues: **N.T.SH. "Mont Elektro" :** Lidhur me LOT 3 – Poz. 13 në Aneksi 1 – Specifikimet teknike të detyrueshme, është kërkuar: 13 **Kutia furnizuese me actuator per furnizim te Valvave** Karakteristikat teknike: Materiali Aluminium (Powder coated) ; Klasa mbrojtse IP 65 acc . to DIN 40050 Tensioni 220 V/10-60 VDC ; Temperatura ambientit -25°C.....+70°C Constant Curent 200 mA ; Per shkak te inkorporimit shif Viz.Nr.13. Ndërsa OE lidhur me këtë pozicion jep pretendimin, si më poshtë: • **Sa i perket verejtjes tuaj per dimensione te kutise furnizuese,edhe kjo pike e eleminimit nuk qendron sepse:** **Paisje (kutia furnizuese) e ofruar nga ne eshte me dimensione me te vogla se ato te kerkuara ne DT dhe eshte me praktike (me lehte montohet) se ajo qe eshte ne specifikim teknik fillestar.Psh.lartsia e kutise furnisuese e kerkuar ne "fazen fillestare" eshte 105 mm,kurse lartsia e kutise furnizuese te ofruar nga ne 70 mm.Ne funde ju njoftojme qe kete kuti furnizuese nuk e perzgjodhem ne por vete prodhuesi ,pra me aktuatorin e ofruar shkon kutia perkatse.**

Ne si komision për rishqyrtim të kërkesës mendojmë se pretendimi nuk qëndron si i tillë, për arsye se: Dimensionet e ofruara nuk përkojnë me dimensionet e kërkuara në vizatimin nr. 13 të Poz. 13 në Aneksi 1 – Specifikimet teknike të detyrueshme, të cilat kërkohen të jenë të tilla për shkak të inkorporimit.
Për ilustrim, shih krahasimin e dimensioneve të kërkuara në Dosje të tenderit, Aneksi 1 – Specifikimet teknike të detyrueshme, LOT3, Poz.13 dhe dimensioneve të ofruara nga OE N.T.SH. **"Mont Elektro"**:

Dimensionet e aktuatorit	
Dosja e tenderit (DT)	OE **N.T.SH. "Mont Elektro"**
L=160 mm	L=174 mm
H=55 mm	H=77 mm

Dimensionet e kutisë furnizuese	
Dosja e tenderit (DT)	OE **N.T.SH. "Mont Elektro"**
Gjatësia = 130 mm	Gjatësia = 166 mm
Lartësia = 50 mm	Lartësia = 70 mm
Gjerësia = 85 mm	Gjerësia = 114 mm

Andaj, kërkesa e paraqitur për rishqyrtim nga OE **N.T.SH. "Mont Elektro"**refuzohet si e pabazuar.

Tek pozicioni 13 i Lot-it 3 AK kishte vendosur vetëm të dhëna dhe dimensione për kutinë e furnizimit elektrik ndërsa për ACUATORIN nuk kishte vendosur as edhe një të dhënë të vetme. Dimensionet që AK i përdor nuk janë dimensione të ACUATORIT por janë dimensione të Kutisë furnizuese me energji elektrike, kuti e cila ishte larguar nga specifikimi teknik i Aneksit 1 me datë 16.04.2022.
Shihe se dukej në fillim ky specifikim teknik:

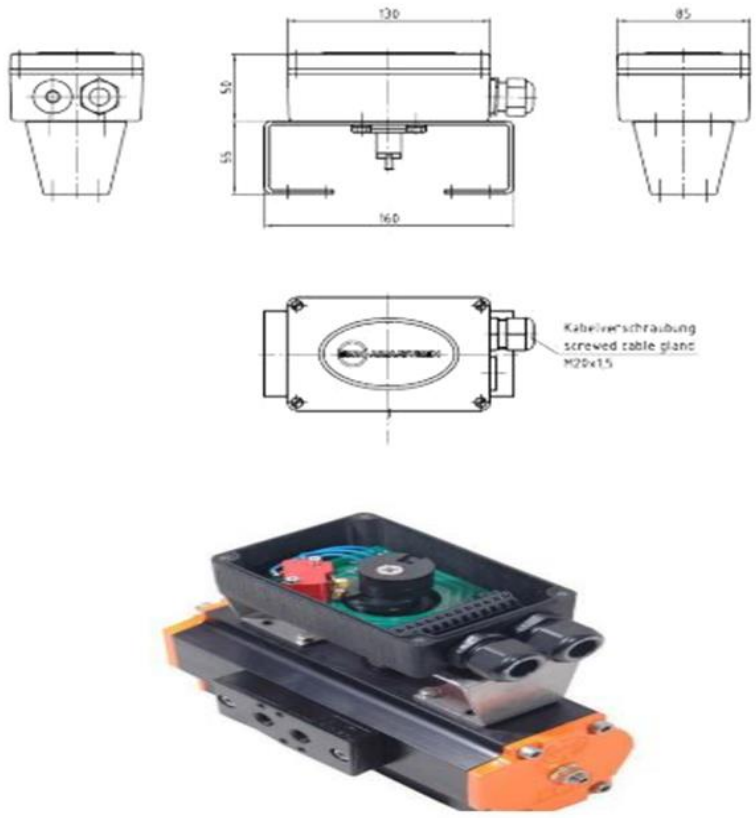

Poz. 13.

Sipas këtij arsyetimi shihet se AK pretendon se në dosjen etenderit paska kërkuar dimensione të ACUATORIT dhe atë si në vijim: **L=160mm** dhe **H=55mm**
Tek vizatimi teknik i pozicionit 13 të Lot-it 3 janë dhënë vetëm dimensionet e kutisë furnizuese elektrike dhe dimensionet e pllakës lidhëse të kutisë furnizuese me ACUATORIN. Dimensionet e ACUATORIT nuk janë kërkuar fare andaj si duket Komisioni Vlerësues paska pasur nevojë për një Inxhinier Profesionist që din të lexoj dimensionet nga vizatimi teknik. Ja sqarimi ku tregohet se dimensionet e tilla i takojnë kutisë furnizuese që AK e kishte eliminuar nga kërkesat e Aneksit , e jo ACUATORIT.

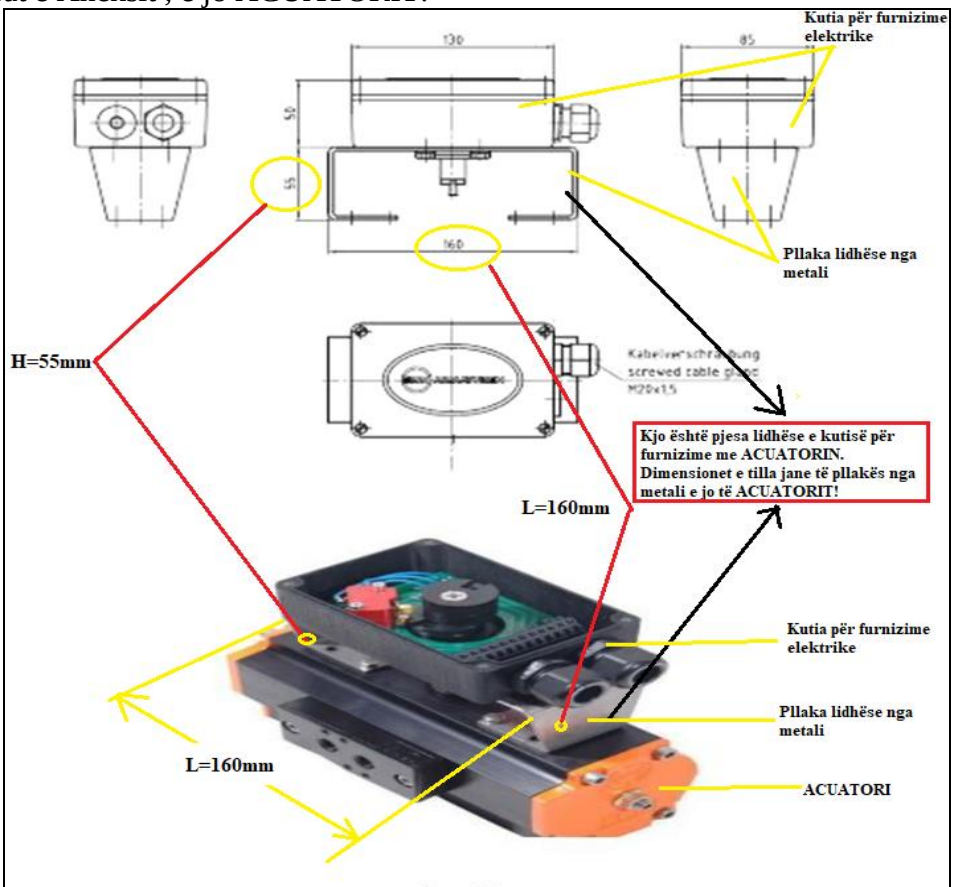

Poz. 13.

Pra nga ky sqarim po shihet se dimensionet e tilla janë të kutisë furnizuese dhe sipas kësaj po del që aplikimi i tyre si dimensione të ACUATORIT është plotësisht veprim jo profesional dhe i kundërligjshëm. Krejt këto sqarime i bëmë vetëm sa për të ju sqaruar se AK ka aplikuar gabimisht dimensione të pesës që e ka eliminuar nga Specifikimi Teknik përmes përgjigjeve sqaruese andaj me plot të drejt e themi se AK ka shkelur nenin 56.3 dhe nenin 59 të LPP-së me rastin e eliminimit tonë si tenderues të papërgjegjshëm. Kriteret e aplikuara AK i ka eliminuar nga kërkesat e dosjes së tenderit andaj tenderi jonë konsiderojmë se është plotësisht i përgjegjshëm dhe i plotëson të gjitha karakteristikat teknike të përcaktuara nga AK.
Bazuar në krejt këtë që theksuam më lartë konstatohet se AK ka shkelur plotësisht nenin 59 të LPP-së me rastin e eliminimit të tenderit tonë si tender i papërgjegjshëm tek Lot 3 i këtij tenderi. Dëshmitë e përdorura nga ne i gjeni të bashkangjitura.

4. AK ka shkelur nenin 65 të LPP-së sepse si pasojë e mos vlerësimit real të ofertave sipas kërkesave të dosjes së tenderit, asaj që kërkon neni 7, neni 28, dhe neni 59 i LPP-së, del që të

jetë shkelur apo mos respektuar edhe neni 65 i LPP-së. Arsyeja pse mendojmë se është shkelur ky nen është se Anëtarët e Komisionit para vlerësimit e nënshkruaj një deklaratë në përputhje me këtë nen të cilës nuk i janë përmbajtur fare. Mos vlerësimi në përputhje me kriteret e dosje së tenderit dhe aplikimi i kritereve shtesë që nuk i kishte në dosjen e tenderit e shtynë AK-së drejt shkeljes së nenit 65 të LPP-së. Veprimin e njëjtë e ka bërë edhe AK me rastin e vlerësimit të tenderit dhe pranimit të informatave të tilla si të mirëqena.

5. AK ka shkelur nenin 69 të LPP-së sepse nuk ka respektuar kërkesat e nenit në fjalë, sidomos pikat 69.2.4, dhe 69.2.5 të këtij neni pasi që nuk i ka vlerësuar si duhet artikujt e ofruar ne. Në këtë nen shumë qartë tregohet se për rastet e tilla të procedurave të furnizimit OE duhet të ofrojnë dokumente autentike të prodhuesit me përshkrim të karakteristikave teknike saktë ashtu siç i ka kërkuar edhe AK në dosje të tenderit. Me vetë faktin që në dokumentin autentik të prodhuesit dhe në ato që kemi ofertuar ne tregohet se karakteristikat teknike të artikujve e sidomos të atij tek pozicioni 13 – Lot 2 janë në përputhje me kërkesat e Aneks 1, del që AK nuk i ka respektuar kërkesat e vendosura në përputhje me këtë nen andaj me plot kuptim konstatojmë se AK ka shkelur nenin 69 të LPP-së me rastin e vlerësimit dhe krahasimit të tenderëve.

Pas gjithë këtyre sqarimeve dhe fakteve të ofruara, shpresojmë dhe besojmë që OSHP do ta shqyrtoj me kujdes ankesën tonë kundër vendimit të AK-së dhe njëherit do ta aprovoj si të bazuar. Nisur nga kjo, kërkojmë nga OSHP që pas shqyrtimit të ankesës dhe verifikimit të fakteve si dhe argumenteve të ofruara nga ne por edhe atyre që i posedon në lëndën e kësaj procedure, të merr:

V E N D I M

APROVOHET e **bazuar** ankesa e OE **"NTSH MONT ELEKTRO"** lidhur me tenderin "**Furnizimi me pjesë për MRRK në TCA – LOT 3**", i iniciuar nga **Korporata Energjetike e Kosovës SH.A..**

ANULOHET njoftimi mbi vendimin e AK- **Korporata Energjetike e Kosovës SH.A.** dhe lënda të kthehet në **ri-vlerësim.**

Ri-vlerësimi të bëhet plotësisht dhe vetëm duke u bazuar në dispozitat ligjore të LPP-së, kërkesat e dosjes së tenderit përkatësisht në specifikimet teknike të **Aneksit 1** dhe ato të modifikuara përmes pyetje/përgjigjeve, e që realisht më pas do duhej që **FITUES** të shpallej OE **"NTSH MONT ELEKTRO"**.

9. Dëmet materiale

Përshkruaj mënyrën se si shkelja e supozuar ka shkaktuar ose kërcënohet t'iu shkaktojë dëme materiale, ne rast se përfshini pretendime për kompensim.

Dëmet materiale që na shkaktohen nëse ne nuk e marrim këtë kontratë janë të konsiderueshme si në fushën financiare, fitime të munguara, dhe mos mundësi e kompensimit të shpenzimeve përgatitore për tenderim dhe kontratë.

10. Lista e dokumenteve (dëshmive) të bashkangjitura

Nëse aplikohet, bashkëngjitni kërkesës dokumentet e renditura më poshtë:

- 1 Njoftim per Kontrat
- 2 Dosja e Tenderit-Shqip-06.04.2022
- 3 Lot.3
- 4 Pergjigje ne pyetje plotesuese-26.04.2022
- 5 Përgjigje në pyetje plotesuese 2 -26.04.2022
- 6 Procesverbali i hapjes publike
- 7 Njoftimi mbi Vendimin e AK LS për tenderuesit
- 8 Kerkesa per rishqyrtim-NTSH MONT ELEKTRO
- 9 Njoftim per pezullim te aktivitetit
- 10 Përgjigje në kërkesën për rishqyrtim-NTSH MONT ELEKTRO-04.08.2022
- 11 Ankesa e MONT ELEKTRO kunder KEK ne OSHP 12.08.2022
- 12 Ekpertiza e OSHP 337-22
- 13 Vendimi i OSHP 337-22
- 14 Njoftimi mbi vendimin e AK - RIVLERESIMI per LOT 3
- 15 Leter Standarde per tenderuesin e eleminuar-LOT-3 MONT ELEKTRO
- 16 Kerkesa per Rishqyrtim per LOT-3
- 17 Pergjigja e AK ne Kerkese per Rishqyrtim - Refuzimi
- 18 Katalogu Kutia

Vërejtje: *Të gjitha pretendimet tona mbështeten me fakte që i gjeni të bashkangjitura kësaj kërkesë por e dhe në dokumentacionin e AK.*