REPUBLIKA E KOSOVËS / REPUBLIKA KOSOVA
ORGANI SHQYRTUES I PROKURIMIT / TELO ZA RAZMATRANJE NABAVKI
Nr/Br. 126/17
Datë/Datum. 12.05.2017
PRISHTINË - PRIŠTINA

Republika e Kosovës
Republika Kosova – Republic of Kosovo

ORGANI SHQYRTUES I PROKURIMIT
TELO ZA RAZMATRANJE NABAVKE
PROCUREMENT REVIEW BODY

AKT PËRCJELLËS

Për:	Menaxherin e prokurimit: **"Korporata Energjetike e Kosovës"**	Kopje:	Paneli Shqyrtues – **OSHP Nr. 126/17.**
Nga:	Sofije Saramati - Eksperte shqyrtues Zivice Sarkocevic –Ekspert teknik		
Lënda:	Ekspertiza për lëndën **"Furnizim me kushineta dhe hilzne"**, me nr. të Prokurimit: KEKO 16/356/121.		
Përgjigjeje në ankesë:	**OE: N.T.P SNR**		
Datë			**12.05.2017**

Bazuar në nenin 114 të LPP-së ju njoftojmë me Raportin e ekspertizës, lidhur me Ankesën e parashtruar nga OE: **N.T.P SNR-Prishtinë,** kundër AK – **"Korporata Energjetike e Kosovës"**, lidhur me aktivitetin e prokurimit me titull: **"Furnizim me kushineta dhe hilzne",** me nr. të Prokurimit: **KEKO 16/356/121.**

AK, është i thirrur që pas marrjes së raportit të ekspertit shqyrtues lidhur më këtë procedurë të prokurimit përkatësisht pretendimeve të bëra në ankesë, të veprojnë sipas kërkesave të nenit 115 të LPP-së.

1x1 Panelit Shqyrtues të OSHP-së.
1x1 Autoriteti Kontraktues.
1x1 Operatorit ekonomik ankues.

RAPORTI I EKSPERTIT SHQYRTUES

		02.05.2017		05.05.2017		12.05.2017
Nënshkrimi i ekspertit		*Data e autorizimit të eksp.*		*Data e fillimit të ekspertizës*		*Data e dorëzimit të raportit*

N. 105, LPP - Baza ligjore e shqyrtimit

Me datën **24.04.2017** OSHP, ka pranuar ankesën me nr. **126/17,** e parashtruar nga OE: **N.T.P SNR - Prishtinë**, kundër AK – **"Korporata Energjetike e Kosovës"**, lidhur me aktivitetin të prokurimit **"Furnizim me kushineta dhe hilzne"**, -me nr. të Prokurimit: **KEKO 16/356/121**

Konform nenit 113.1, te LPP-se Nr. 04/L-042, i ndryshuar dhe plotësuar me Lgjin Nr. 04/L-237, Ligjin Nr. 05/L-068 dhe Ligjin Nr. 05/L-092, eksperti shqyrtues e ka shqyrtuar dhe analizuar lëndën e (AK) – **Korporata Energjetike e Kosovës.**

N.111,LPP - Operatori Ekonomik Ankues N.T.P SNR– Prishtinë.

Pikat e Ankesës nga OE **N.T.P SNR– Prishtinë.**

Dispozitat e shkelura nga Autoriteti Kontraktues:

Mendohet se Autoritetit Kontraktues ka proceduar në kundërshtim me:

Nenin 7, paragrafi 1, 2 dhe 4

Ligji Nr.04/L-042 Neni 4, Pika 1.61 1.62. 1.63, 1.64

Ligji Nr.04/L-042 Neni 59 . Pika 2

A 01 Neni 10

Deklaratë detale mbi faktet dhe argumentet:

7.1. Mendjomë se Autoriteti Kontraktues ka shkelur Nenin 7, paragrafi 1 ngase nuk ka trajtuar operatorët ekonomik në mënyrë të barabartë.

Kompania e jone mendon se po të mirreshin përbazë arsyetimet e dhëna në ankesën drejtuar AK do të shpalleshim të përgjegjshëm dhe nuk do të kishte nevoj që të anulohej procedura tenderuese.

7.2 Sipas Nenit 7, paragrafi 2, mendojm se Autoriteti Kontraktues ka bere diskriminimte Operatoreve Ekonomik pasi qe shpalle te papergjegjshem OE-te qe nuk jane ne perputhje me Ligjin e Prokurimit Publik.

7.4 Ne baze te Nenit 7, paragrafi 4 kompania e jone mendon se Autoriteti Kontraktues nuk ka marrur te gjitha masat e nevojshme per te parandaluar diskriminimin material ndermjet Operatoreve Ekonomik.

Duke u bazuar ne Ligji Nr.04/L-042 Neni 59 . Pika 2 e cila parasheh qe autoriteti kontraktues të kerkoj informata shtese ne lidhje me sqarimin e tenderit atehere kur ka nevoj per sqarim. Oferta jone eshte ne perputhje me te gjitha specifikimet teknike te kerkuara ne dosjen e tenderit mirëpo Ne si operator ekonomik nuk kemi pranuar asnje kerkese per sqarim te tenderit nga ana e autoritetit kontraktues.

Duke u bazuar ne Ligji Nr.04/L-042 Neni 4, Pika 1.61 1.62 , 163 1.64 pika te cilat parashohin kerkesat teknike te pranuara.

Në bazë të legjislacionit sekondar Rregullores për prokurimin public A 01 neni 10

Në rast kur, operatorët ekonomik janë të obliguar nga autoriteti kontraktues për tëparaqitur dëshmi dokumentuese të përshtatshmërisë profesionale të përmendura nënenin 66 të LPP, operatori ekonomik duhet të dorëzojë një kopje të certifikatës, konfirmuar nga organi administrativ kompetent përgjegjës për vërtetimin epërshtatshmërisë profesionale ose licencave. Dispozitat e nenit 9, paragrafi 2, tërregullave zbatohen gjithashtu për informacionin e dhënë sipas kësaj dispozite.

Me poshte , duke u bazuar ne njoftimin mbi anulim, si dhe vendimit të kërkesës për rishqyrtim , po sqarojm çdo pozicion per te cilin keni marr njoftimin si OE te pa pershtat shem. Njoftimin mbi anulim e gjeni te bashkangjitur ne dokumentacion.

Artikulli 5: Kushimeta e Kerkuar 3 1324 X J2 , kurse e oferuar ne katalog 31324 X

Arsyetimi: Kushineta te cilen ne e kemi ofruar 31324 X eshte ne perputhje me te gjitha specifikimet teknike me ate te kerkuar 31324 X J2 gje te cilen e kemi deshmuar edhe me katalogun e ofruar. Në bazë të standardit ISO 492 1994ku parashihet në specifikimet shihet qartë se në kapitullin Tolerancat shprehimisht sqarohet. " Kushinetat me përmasat inç janë të prodhuara me tolerancat normale sipas ISO 578 19987 dhe AFBMA 19-1974 klasa 4" ku vërehet qartë nga ky shpjegim se specifikimet teknike 31324 X J2 janë të njejtat apo Brenda tolerancës së kërkuar.

Artikulli 17: Kushimeta e kerkuar e vogel nje rendeshe NU 416 DIN 5412 (ne pytjet sqaruese 1485 rpm) kurse e oferuarne katalog NU 416.

Arsyetimi: Kushineta e ofruar NU 416 eshte ne perputhje me specifikimin teknik te kerkuar. Kushineta e oferuar i ka keto rrotullime - ne yndyre 3500 rpm kurse ne vaj 4500 rpm ,te cilat janë pasqyruar ne katalogun qe kemi ofruar ne dosje. Pra kushimeta e oferuar eshte ne perputhje me minimumin e rrotullimeve te kerkuara 1485 rpm

Kushineta me me NU 416 I përgjigjet DIN 5412 ngase në tërësinë e kuzhinetave të ofruara është I njejti pozicion i specifikimit të kërkuar nga ana e AK-së Numri I kushimetës e tregon numrin e DIN-it të kërkuar në këtë rast. Andaj mosspecifikimi I nr. DIN-it për profesionistët është e kuptueshme me numër NU 416.

Artikulli 18: Kushineta e kerkuar e madhe dy rendeshe me sfera 3319 DIN 628 (ne pytje sqaruese 1484 rpm)kurse e oferuarne katalog 3319.

Arsyetimi:Kushineta e ofruar 3319 eshte ne perputhje me specifikimin teknik te kerkuar. Kushimeta e oferuar i ka keto rrotullime - ne yndyre 2800 rpm kurse ne vaj 3000 rpm ,te cilat jan pasqyruar ne katalogun qe kemi ofruar ne dosje .Pra kushineta e oferuar eshte ne perputhje me minimumin e

rrotullimeve te kerkuara 1485 p.m.

Nga të dhënat e arsyetimit të lartëshënuar është e njejtë pasi që vetëm kemivetëm ndryshimin I DIN-it gjë që me numër të dhënë të kushinetës.

e tenderit. Për këtë problematic është bërë edhe pyetje por AK ka dhënë përgjigje se nuk mund të ndryshohet artikulli nr.21

Arsyetimi:

Ne si pjesemarres ne kete aktivitet te prokurimit pasi qe Autoriteti Kontraktues nuk e ka zbatuar vendimin e OSHP 11/17 datë 02.03.2017 përsëri nuk ka bërë vlerësimin real tësecilit product në mënyrë të qartë dhe profesional ne si OE nuk do të mund të shpalleshim si të papërgjegjshëm dhe nuk do të kishte nevojë për anulim të tenderit.

Meqenëse Autoriteti Kontraktues ka tentuar te devijoj faktet vendimtare që I kemi paraqitur në ankesë ka bërë shkeljen e ligjit LPP neni 54 paragrafi 1.2. "në rast të eliminimit të një tenderuesi që është eliminuar për shkak të parregullsive ose përndryshe tenderit të papërshtatshëm, njoftimi do të saktësojë mungesat në një tender të tillë"

Propozojmë OSHP të marr vendim që Autoriteti Kontraktues të ri-vlerësoj dosjen me provat e paraqitura dhe të rivlerësoj vendimin mbi anulimin e tenderit që neve në mënyrë antiligjore si OE na shpall të papërshtatshëm.

Procesi i prokurimit:

Data e njoftimit për kontratë në KRPP :	23.03.2016
Lloji i procedurës së aplikuar:	Procedurë e hapur
Lloji dhe vlera e kontratës së publikuar:	Shërbime/vlerë e mesme
Afati i fundit për dorëzimin e ofertave, pas szgjatjes se afatit,	24..10.2016
Afati i parapare per hapje te ofertave, pas zgjatjes,	.24.10.2016
Njoftim për anulim te Aktivitetit te Prokurimit	27.09.2016

Regjistri i ofertuesve sipas procesverbalit të hapjes publike:

Nr	Operatoret ekonomik	Vendi	Çmimi total për njësi €	Vërejtje
1.	"NTP SNR"	Prishtinë	17.704.97	JO
2.	Hydropower"	Tiranë	21.998,22	JO

Sipas Procesverbalit të Hapjes së Tenderëve me datën: 25.10.2016, *konstatohet se në hapjen e ofertave ka marrë pjesë katërmbëdhjetë (8) përfaqësues të OE, ku është lexuar emri i operatorit ekonomik, vendi, çmimi dhe ndonjë vërejtje nëse është paraqitur. Procesverbali i hapjes është nënshkruar nga anëtarët e komisionit të hapjes pranë AK-së.*

Komisioni vlerësues pranë AK:

Përbërja dhe kualifikimi i komisionit vlerësues.

Autoriteti Kontraktues për vlerësimin e tenderëve ka caktuar komisionin në përbërje prej tre anëtarëve, si në vijim:

- - Kryetar i komisionit –Sami Tërnava
- - Anëtar i komisionit - Aaziz Krasniqi
- - Anëtar i komisionit – Llir Krasniqi

Raporti i komisionit vlerësues:

Komisioni i vleresues te Anulohet anulimi i aktivitetit te prokurimit

Analiza dhe konstatimet e ekspertit shqyrtues - (N. 306)

Eksperti Teknik , pas ekzaminimit të dosjes së tenderit, shqyrtimit të rrjedhës së procedurës së tenderimit dhe pretendimeve të palës në ankesë sqaron me sa vijon:

Eksperti shqyrtues sqaron te gjitha pretendimet ankimore jan shqyrtuar nga eksperti teknik

Me anë të analizës së detajuar mbi karakteristikat e kërkuara teknike të kushinetave, të cilat kanë qenë subjekt i aktivitetit të prokurimit me nr. KEKO-16-356-121 dhe në lidhje me të cilen ka parashtruar ankesë OE N.T.P. "SNR" nga Prishtina, do të jap sqarim për çdo pozicion për të cilin ankuesi ka marr njoftimin që ato nuk përputhen me kërkesa.

Artikulli 5: Kushineta cilindrike konike e kërkuar me dimensione d=120 mm, D=260 mm, T (B)=68 mm, me shenjën plotësuese e cila ka këtë kuptim: X- dimensionet fundore të ndryshuara në pajtim me ISO 492 1994, J2 kafaz i çelikut me cilindra në mes. Sipas llojit dhe dimensioneve i përshtatet kushinetes së ofruar pa shenjën shtesë J.

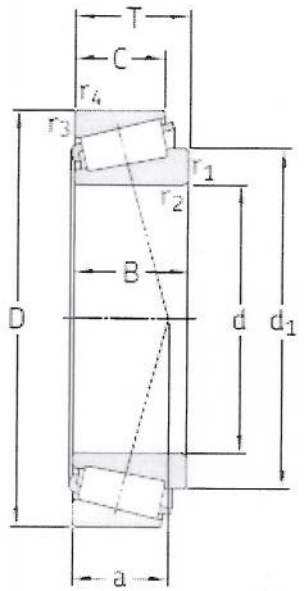

Principal dimensions d	D	T	Basic load ratings dynamic C	static C_0	Fatigue load limit P_u	Speed ratings Reference speed	Limiting speed	Mass	Designation	Dimension series to ISO 355 (ABMA)
mm			kN		kN	r/min		kg	–	–
120	165	29	165	305	32	2 600	3 800	1,8	32924	2CC
	170	27	157	250	26,5	2 600	3 300	1,75	T4CB 120	4CB
	180	38	242	415	42,5	2 400	3 400	3,3	32024 X	4DC
	180	48	292	540	56	2 600	3 400	4,15	33024	2DE
	215	43,5	341	465	49	2 200	3 000	6,1	30224 J2	4FB
	215	61,5	468	695	72	2 200	3 000	9,05	32224 J2	4FD
	260	59,5	561	710	73,5	2 000	2 600	13,5	30324 J2	2GB
	260	68	539	695	72	1 700	2 400	15,5	31324 XJ2	7GB
	260	90,5	780	900	90	2 200	2 600	20	E2.32324	2GD
	260	90,5	792	1120	110	1 800	2 600	21,5	32324 J2	2GD

Ležajproizvođača FAG

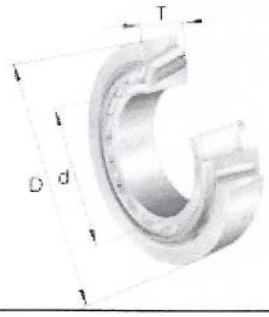

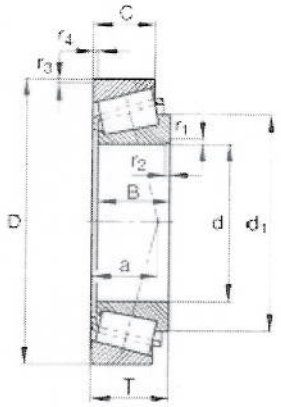

Name	FAG31324-X
Old model	
Model	31324-X
category	FAG

Brands	FAG
(d)	120 mm
(D)	260 mm
(B)	62 mm

d 120 mm
D260 mm
T68 mm
82 mm
B 62 mm
C 42 mm
C_{min} 9 mm
$C_{b\,min}$ 26 mm
D_{max} 246 mm
D_{min} 203 mm
$D_{b\,min}$ 244 mm
d_1 192 mm
d_{max} 145 mm
$d_{b\,min}$ 134 mm
$r_{1,2\,min}$4 mm
$r_{3,4\,min}$3 mm
r_{maks} 4 mm
$R_{b\,max}$ 3 mm
m 15,3 kg
C_r 540000 N
e 0,83
Y 0,73
$_{0r}$ C700000 N
Y_0 0,4
n_G 2600 1 / min
n_B 2310 1 / min
T7GB120 DIN ISO 355

Artikulli 6: Kushineta e kërkuar 23140 H LK/W33 me shenjën sipas prodhuesit FAG, ndërsa në katalog është ofruar 23140 CCK/W 33 (prodhuesi SKF), kushineta e ofruar sipas llojit dhe dimensioneve përputhet me atë të kërkuar si dhe shenjat plotësuese CC- kushineta dyrendore me cilindra simetrik, me unazën e brendshme pa mbështetës (pa shpatull), unaza kryesore (prijëse) lundruese e cila është e qendërzuar në unazën e brendshme, dy kafazë nga çeliku i ngjeshur, hapja konike K 1:12, W33- brazdë unazë dhe tri hapje për lubrifikim në unazen e jashtme.

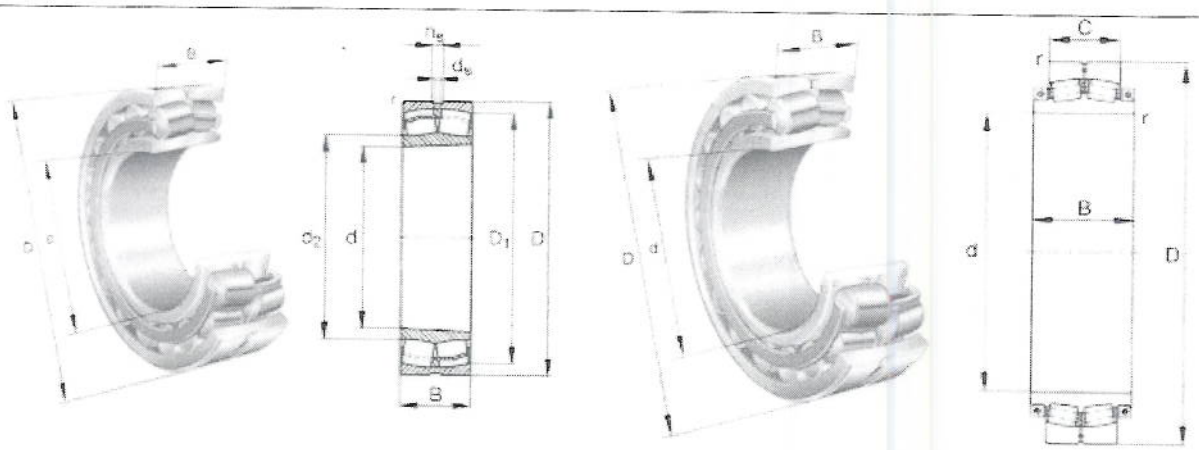

Bearings Details :

Bearingstypes	23140CCK/W33
new types	23140CCK/W33
old types	3253736 bearing
productstypes	23140CCK/W33
categories	Spherical Roller Bearings
brands	SKF
ID d (mm)	180
OD D (mm)	340
thickness B (mm)	112

Artikulli 8: Kushineta njërendore cilindrike e kërkuar SL183048, shenja e prodhuesit INA (NCF 3048 C3, shenja sipas SKF), kushineta e ofruar SL 183048 C3 (C3- qartësia e rritur radiale në krahasim me atë normalen, në mes të trupave rotullues dhe unazes së brendshme dhe të jashtme të kushinetes). Dimensionet sipas llojit përputhen me kushineten e kërkuar.

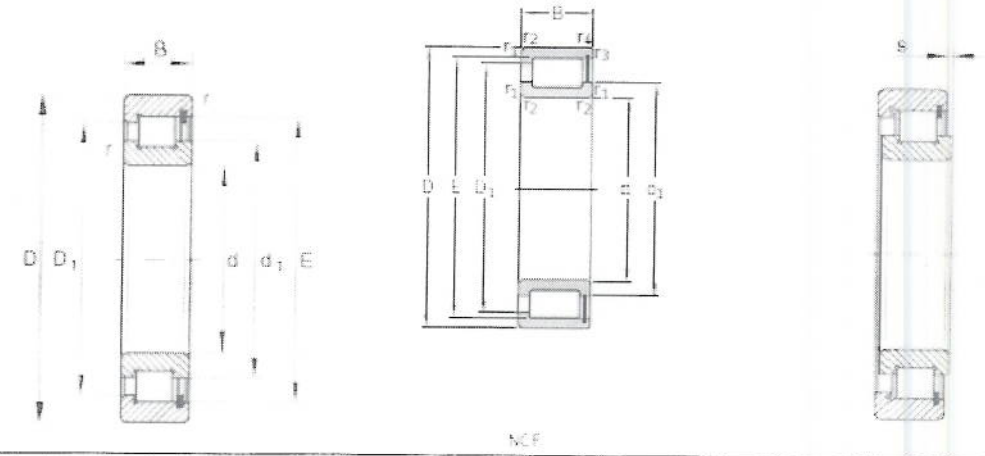

Artikulli 17: Kushineta e vogël njërendëshe cilindrike NU 416 DIN 5412 me dimensione 80x200x48 me nr. të rrotullimeve 3800 rmp, numri i limituar i rrotullimeve 4500 rpm. Kushineta e ofruar NU 416 është në përputhshmëri me specifika teknike të kërkuara.

Bearings Details :

Bearingstypes	NU416
new types	NU416
old types	32416 bearing
productstypes	NU416
categories	Cylindrical Roller Bearings
brands	SKF
ID d (mm)	80
OD D (mm)	200
thickness B (mm)	48

Artikulli 18: Kushineta e kërkuar dy rendëshe me sfera 3319 DIN 628 (në pyetjet sqaruese 1484 rpm) ndërsa kushineta e ofruar në katalog është 3319. Kushineta e ofruar 3319 është në përputhshmëri me specifikimet teknike të kërkuara.

Artikulli 21: Kushineta e kerkuar 1318 është kushinetë dy rendëshe me sfera dhe me dimensione 190 x 90 x 43 mm, dhe me dimensione T=45 mm që mund të shihet në katalog. Kushineta e ofruar përputhet me karakteristika teknike të kërkuara.

Bearings Details :

Bearingstypes	1318
new types	1318
old types	111318 bearing
productstypes	1318
categories	Self-aligning Ball Bearings
brands	FAG
ID d (mm)	90
OD D (mm)	190
thickness B (mm)	43

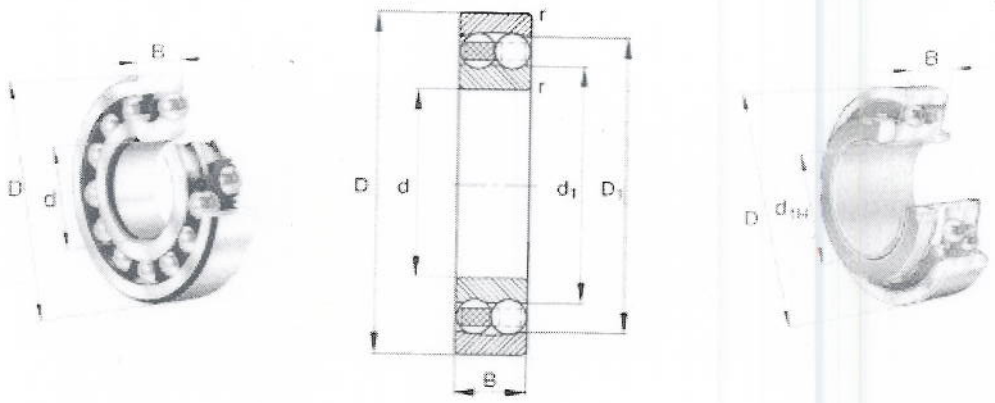

Artikulli 23: Kushineta njërendëshe aksiale me sfera 8316 (5316 sipas SKF e cila e ka numrin referues të rrotullimeve 1700 rps dhe numrin e limituar të rrotullimeve 2400 rpm), është në përputhshmëri me karakteristika teknike të kushinetes 8316 H me të cilen ka ofertuar OE.
I rekomandoj OSHP-s që të merr vendimin ku AU do të kthejë në rivlersim vendimin mbi anulimin e tenderit.

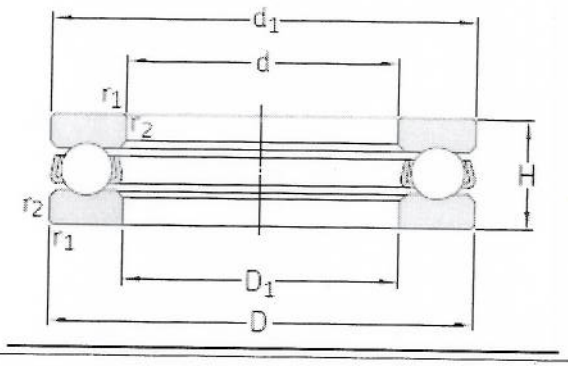

Principal dimensions			Basic load ratings dynamic	static	Fatigue load limit	Minimum load factor	Speed ratings Reference speed	Limiting speed	Mass	Designation
d	D	H	C	C_0	P_u	A				
mm			kN		kN		r/min		kg	
75	100	19	44,2	134	4,5	0,11	3 200	4 300	0,4	51115
	110	27	63,7	170	6,2	0,17	2 400	3 400	0,33	51215
	135	44	163	390	14	0,79	1 700	2 400	2,5	51315
	160	65	251	510	20,8	1,9	1 300	1 800	6,75	51415 M
80	105	19	44,9	140	5,1	0,12	3 000	4 300	0,42	51116
	115	28	76,1	208	7,65	0,22	2 400	3 400	0,91	51216
	140	44	159	390	13,7	0,79	1 700	2 400	2,7	51316
	170	68	302	750	25	2,3	1 200	1 700	7,95	51416 M

Mendimi i ekspertit:

Eksperti,teknik bazuar në sqarimet e cekura në raport Autoriteti Kontraktues – **Qendra Korporata Eenergjike e Kosovës** ''për aktivitetin e prokurimit: "**Furnizim me kushineta dhe hilzne**", me nr. të Prokurimit: 16/356/121 Anulimi i Aktivitetit te Prokurimit.